TECHNIKA *TA-7-P*

Sicherheitsleuchte zur Beleuchtung von Rettungswegen

- Robuste, schlagfeste Ausführung (IK10) mit flachem Gehäuse und klarer, prismatischer Abdeckung
- Auch als Rettungszeichenleuchte lieferbar
- Optimierte Lichtverteilung durch weißen Reflektor und Prismenoptik
- Einzelbatterie-Version mit unterschiedlichen Lichtstromfaktoren verfügbar
- Automatischer Selbsttest bei Einzelbatterieausführung
- Optionale Adressbausteine zur automatischen Überwachung einschließlich Störungsmeldung nach EN 62034 (zentrale Versorgung)
- Optionale Schnittstelle zum Anschluss an eine Fernüberwachung nach DIN EN 62386-202 (z.B. DLI-Z64)

WWW. ELEKTROPLANET.CH
INFO@ELEKTROPLANET.CH

Technische Daten

Leuchte

Gehäuse:	Polycarbonat, weiß
Abdeckung:	Polycarbonat, klar mit Innenprismen
Reflektor:	Polycarbonat, weiß
Schutzart:	IP65 (Innenräume)
Schutzklasse:	II
Schlagfestigkeit:	IK10
Montage:	Wandanbau / Deckenanbau
Maße (HxBxT):	145 x 370 x 90 mm

Zentrale Versorgung

Eingangsspannung:	230VAC/170-260VDC
Leuchtmittel:	18*LED: 2W
Anschlussleistung AC:	max. 5,0VA
Anschlussleistung DC:	max. 2,2W
Leuchtmittel:	6*P-LED: 3W
Anschlussleistung AC:	max. 9,3VA
Anschlussleistung DC:	max. 4,4W
Leuchtmittel:	6*P-LED: 6W
Anschlussleistung AC:	max. 18,5VA
Anschlussleistung DC:	max. 8,7W
Temperaturbereich:	-5°C bis +50°C

Einzelbatterie-Versorgung

Eingangsspannung:	230VAC
Leuchtmittel:	18*LED: 1,7W
Anschlussleistung AC DL/BS (ZX3):	max. 12,3/4,5VA
Leuchtmittel:	6*P-LED: 3W
Anschlussleistung AC DL/BS (X3):	max. 13,5/7,0VA
Leuchtmittel:	6*P-LED: 6W
Anschlussleistung AC DL/BS (X3):	max. 19,5/7,0VA
Ladezeit:	< 15h
Temperaturbereich:	+5°C bis +40°C

Bestellcode	Gehäuse / Abdeckung	Montage	Brenndauer	Akku	Leuchtmittel	Lumen	BLF (%)	Piktogramm
Leuchte für Zentralbatterie-Anlagen, 230V AC/DC								
TA 7 P WD E220 LW 00	7 P=IP65, klare, prism., flache Abd.	WD=Wand/Decke	-	-	6*P-LED	300	100	00=ohne
Leuchte für LPS260, Mischbetrieb, Leistung im Notbetrieb reduzierbar								
TA 7 P WD CA220 LW 00	7 P=IP65, klare, prism., flache Abd.	WD=Wand/Decke	-	-	6*P-LED	300	100/40	00=ohne
Leuchte Einzelbatterie mit Autotest, BS oder DS, mit schaltbarem Dauerlicht (Option: DA=DLI Überwachung)								
TA 7 P WD ZX3 SL 00	7 P=IP65, klare, prism., flache Abd.	WD=Wand/Decke	3=3h	NiMh	18*LED	160	100	00=ohne
Leuchten Einzelbatterie mit Autotest, BS oder DS, mit schaltbarem Dauerlicht (Option: DA=DLI Überwachung)								
TA 7 P WD X3 LW 00	7 P=IP65, klare, prism., flache Abd.	WD=Wand/Decke	3=3h	NiMh	6*P-LED	300	100	00=ohne
TA 7 P WD X3 LW2 00	7 P=IP65, klare, prism., flache Abd.	WD=Wand/Decke	3=3h	NiMh	6*P-LED	540	100	00=ohne

Zur Ermittlung weiterer Ausführungen nutzen Sie online unseren Bestellcode-Konfigurator auf **www.er-elektronik.de**

+41 ´44 ´950 ´10 ´10
+41 ´44 ´950 ´10 ´44

Maßzeichnung

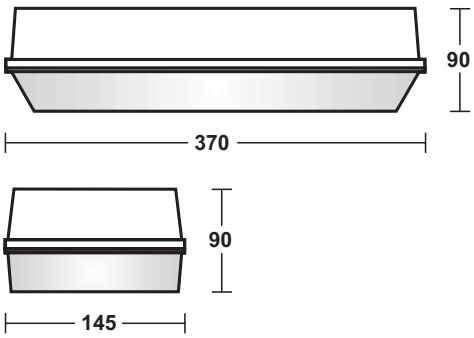

Bohrplan

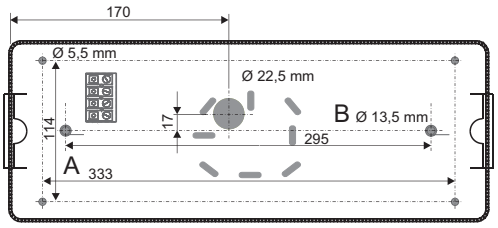

INDUSTRIESTRASSE 2
CH-8335 HITTNAU

Zubehör

Bestellnummer	Beschreibung
BSK-S2	Schutzkorb
793570000	Druckausgleichsventil für Außenanwendungen

Bestellnummer	Beschreibung
815760275	Piktogrammfolien-Set 20 (opale Abdeckungen)
815760278	Piktogrammfolien-Set 24 (opale Abdeckungen)
910010020	Stromkreisbezeichnungsschilder (Set à 20 St.)
910010050	Stromkreisbezeichnungsschilder für LPS260 (Set à 128 St.)
910010060	Stromkreisbezeichnungsschilder für LPS48-16 (Set à 80 St.)

ELEKTROPLANET
EHRLICH · EINFACH · SICHER