30m | 1,5 W LED | 3W LED | IP43

S-LINE 300

Sehr schlankes, ansprechendes Gehäuse aus Polycarbonat. Schraubenloser, leicht zu handhabender Verschlussmechanismus.

Wahlweise verwendbar für Decken- oder Wandmontage. Vorgeprägte Befestigungs- und Kabeleinführungsöffnungen von oben oder hinten. Zur Wandmontage ist ein unauffälliger Wandadapter mit Klick-System beiliegend. Mit optionalem Deckeneinbaurahmen auch als Einbau-Variante möglich.

Die 10 mm Lichtlenkscheibe wird mit einer 1,5 Watt oder 3 Watt LED-Leiste ausgeleuchtet, ein Piktogramm-Set mit 30m Erkennungsweite ist beiliegend.

Technische Daten

Erkennungsweite	30 m
Anschlussklemmen	2 x 2,5 mm² für Doppelbelegung
Gehäuse/Farbe	Polycarbonat, weiß
Montageart	Universalmontage
Abmessungen (B x H x T)	
Wandmontage	341 x 233 x 41 mm
Deckenmontage	341 x 230 x 37 mm
Schutzart	IP43
Schutzklasse	II

	Systemleuchten für Zentralversorgung		Einzelbatterie-leuchten	
Leuchtmittel	1,5W LED-Leiste	3W LED-Leiste	1,5W LED-Leiste	3W LED-Leiste
Lichtstrom (Netz)	190lm	350lm	190lm	350lm
Lichtstromverhältnis Not (DC) / Netz	-		15% - 50% / 100%	
Netzanschlussleistung	5VA	6VA	5VA	6VA
Batterie-Stromaufnahme	12mA	19mA	-	
Nennbetriebsdauer Batteriebetrieb	-		1h / 3h / 8h	
Anschlussspannung	230V 50/60Hz / 220V DC +25/-20%		230V 50/60Hz	
NiMh-Akku	-		4,8V 0,8Ah	
Temperaturbereich	-10°C bis +40°C		-	
Bereitschaftsschaltung	-		0°C bis +35°C	
Dauerschaltung	-		-5°C bis +30°C	
optional:				
Leuchtenschalt- und Überwachungsbaustein	MSÜ3 SET009 SET010		-	
Selbstüberwachung	-		SELF CHECK	
Busüberwachung	-		SAFELOG	

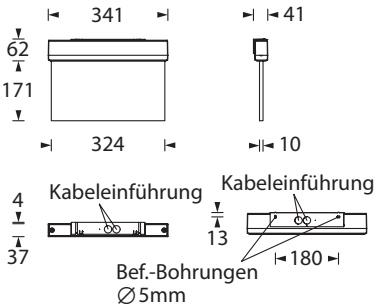

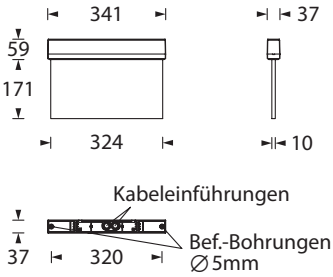

Zubehör

Seilmontageset	
Kettenmontageset	
Zentralpendel	
Ballwurfschutzkorb	
Deckeneinbaurahmen	

Piktogramm-Set*

	Fluchtweg-Piktogramm FR
	Fluchtweg-Piktogramm FL
	Fluchtweg-Piktogramm FU
	Blindscheibe für Rückwand bei einseitiger Piktogramm-bestückung

* Set im Lieferumfang enthalten.
Weitere Pfeilrichtungen auf Anfrage.

optional: Deckeneinbaurahmen

ELEKTROPLANET
EHRLICH • EINFACH • SICHER
WWW. ELEKTROPLANET.CH
INFO@ELEKTROPLANET.CH
+41 ´44 ´950 ´10 ´10
+41 ´44 ´950 ´10 ´44
INDUSTRIESTRASSE 2
CH-8335 HITTNAU

Technische Änderungen vorbehalten/Technical changes reserved

BALLWURFSCHUTZKORB
WIRE GUARD

Ballwurfschutzkorb für
Leuchten zur Wand- und Deckenaufbaumontage

Stabiler Ballwurfschutzkorb aus Stahl-Drahtgeflecht, pulverbeschichtet in weiß. 4 Befestigungslaschen für Wand- oder Deckenmontage.

Der Ballwurfschutzkorb ist als Zubehör separat zu bestellen.

Wire guard for
luminaires for wall and ceiling mounting

Stable wire guard made of steel wire mesh, powder-coated in white. 4 fastening lugs for wall or ceiling mounting.

The wire guard has to be ordered separately as accessory.

Leuchte nicht im Lieferumfang enthalten.
Luminaire is not included in the scope of delivery.

Technische Daten / Technical specifications

Drahtgeflecht / Farbe	weiß
Wire mesh / Colour	white

Bestellangaben / Order information

Abmessungen (B x H x T) / Dimensions (WxHxD)	Artikelnummer / Item no.
204 x 225 (ohne Befestigungslaschen) x 75 mm 204 x 225 (without fastening lugs) x 75 mm	**551052**

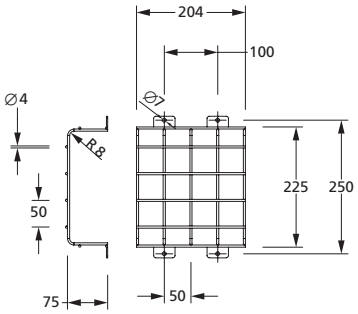

304 x 250 (ohne Befestigungslaschen) x 90 mm 304 x 250 (without fastening lugs) x 90 mm	**551053**

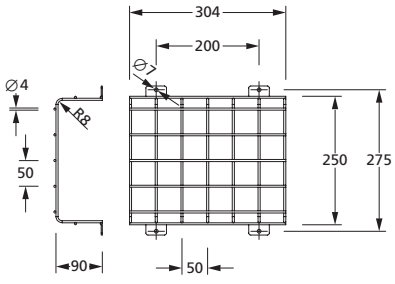

404 x 335 (ohne Befestigungslaschen) x 120 mm 404 x 335 (without fastening lugs) x 120 mm	**551054**

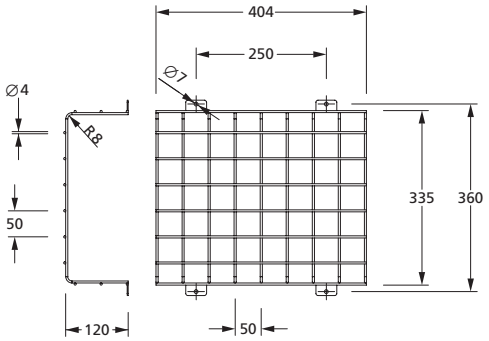

ELEKTROPLANET
EHRLICH · EINFACH · SICHER
WWW. ELEKTROPLANET.CH
INFO@ELEKTROPLANET.CH
+41 ´44 ´950 ´10 ´10
+41 ´44 ´950 ´10 ´44
INDUSTRIESTRASSE 2
CH-8335 HITTNAU

BALLWURFSCHUTZKORB
WIRE GUARD

Ballwurfschutzkorb für
Leuchten zur Wand- und Deckenaufbaumontage

Stabiler Ballwurfschutzkorb aus verzinktem Drahtgeflecht mit 4 St. flexibel positionierbaren Befestigungshaltern für Rettungszeichen- oder Sicherheitsleuchten.

Der Ballwurfschutzkorb ist als Zubehör separat zu bestellen.

Wire guard for
luminaires for wall and ceiling mounting

Stable wire guard made of galvanized wire mesh with 4 pcs mounting brackets which are flexible to position. For exit or safety luminaires.

The wire guard has to be ordered separately as accessory.

Technische Daten / Technical specifications

Drahtgeflecht / Farbe	verzinkt
Wire mesh / Colour	galvanized

Bestellangaben / Order information

Abmessungen (B x H x T) / Dimensions (WxHxD)	Artikelnummer / Item no.
406 x 344,4 (ohne Befestigungshalter) x 120 mm 406 x 344,4 (without fixation) x 120 mm	**551003**

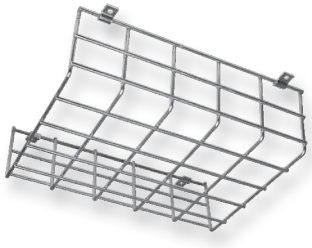

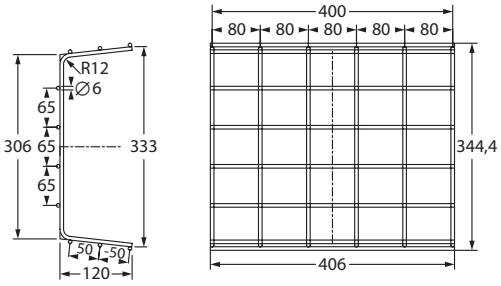

Alle Kreuzungspunkte punktgeschweißt!
All crossing points are spotwelded!

216 x 259 (ohne Befestigungshalter) x 77 mm 216 x 259 (without fixation) x 77 mm	**551025**

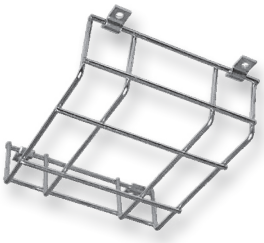

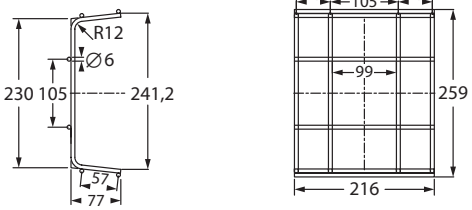

Alle Kreuzungspunkte punktgeschweißt!
All crossing points are spotwelded!

306 x 261 (ohne Befestigungshalter) x 87 mm 306 x 261 (without fixation) x 87 mm	**551026**

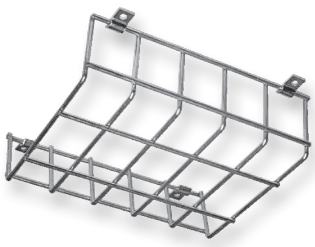

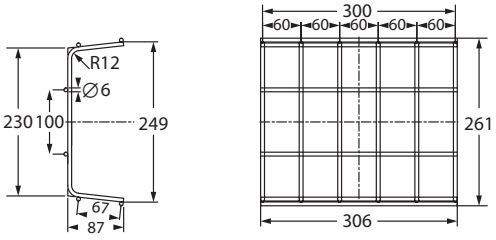

Alle Kreuzungspunkte punktgeschweißt!
All crossing points are spotwelded!

WWW. ELEKTROPLANET.CH
INFO@ELEKTROPLANET.CH
+41 ´44 ´950 ´10 ´10
+41 ´44 ´950 ´10 ´44
INDUSTRIESTRASSE 2
CH-8335 HITTNAU

ELEKTROPLANET
EHRLICH · EINFACH · SICHER

BETONEINBAUKASTEN
CEMENT ASSEMBLY BOX

Für Leuchten der Leuchtenserie S-LINE 200 / 300

Betoneinbaukasten aus verzinktem Stahlblech mit beidseitigen Rohrkapseln zur Einführung der Installationsrohre. Die Rohrkapseln sind im Lieferumfang enthalten und müssen bauseitig am Betoneinbaukasten montiert werden.

Der Betoneinbaukasten ist als Zubehör separat zu bestellen.

For lightings of the luminaires series S-LINE 200 / 300

Cement assembly box made of galvanized steel sheet with double-sided tube caps for the introduction of plumbing tubes. The tube caps are included and must be installed on-site on cement assembly box.

The cement assembly box has to be ordered as accessories separately.

Betoneinbaukasten S-LINE 200
Cement assembly box S-LINE 200

Gehäuse / Farbe Casing / Colour	Stahlblech, verzinkt Galvanized steel sheet
Abmessungen (B x H x T) Dimensions (W x H x D)	480 x 94 x 97 mm

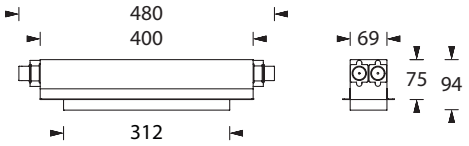

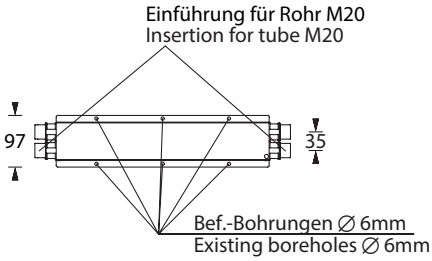

Bestellangaben
Order information

	Artikelnummer / Item no.
Betoneinbaukasten / Cement assembly box S-LINE 200	**551051**

Betoneinbaukasten S-LINE 300
Cement assembly box S-LINE 300

Gehäuse / Farbe Casing / Colour	Stahlblech, verzinkt Galvanized steel sheet
Abmessungen (B x H x T) Dimensions (W x H x D)	555 x 94 x 97 mm

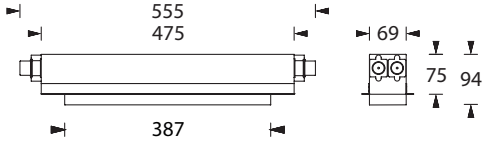

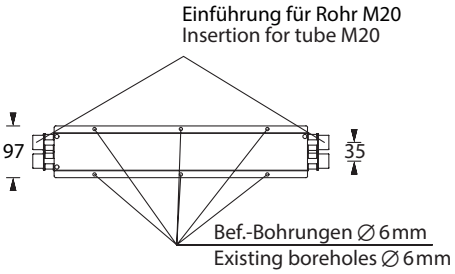

Bestellangaben
Order information

	Artikelnummer / Item no.
Betoneinbaukasten / Cement assembly box S-LINE 300	**551050**

ELEKTROPLANET
EHRLICH • EINFACH • SICHER
WWW. ELEKTROPLANET.CH
INFO@ELEKTROPLANET.CH
+41 ´44 ´950 ´10 ´10
+41 ´44 ´950 ´10 ´44
INDUSTRIESTRASSE 2
CH-8335 HITTNAU

EINBAURAHMEN FÜR S-LINE 300 UM
RECESSED CEILING FRAME FOR S-LINE 300 UM

Einbaurahmen für S-LINE 300 UM zur Deckeneinbaumontage

Decken-Einbaurahmen aus Kunststoff (PC) mit beidseitigem Klemmmechanismus.

Leichtes Überstreifen der Leuchtenhaube mit schraubenlosem Verschlussmechanismus durch Einrasten im Gehäuse.

Der Decken-Einbaurahmen ist als Zubehör separat zu bestellen. Die Leuchte ist nicht im Lieferumfang enthalten.

Recessed ceiling frame for S-LINE 300 UM

Polycarbonate recessed ceiling frame with clamp mechanism. Easy to slip over the luminaire`s cover with screwless closing mechanism, due to automatically snap-in into the housing.

The recessed ceiling frame has to be ordered separately as accessory. The luminaire itself is not part of the delivery.

Technische Daten
Technical specifications

Rahmen/Farbe	Kunststoff (PC), weiß
Frame/colour	Polycarbonate, white
Abmessungen (B x H x T)	393 x 75,5 x 78 mm
Dimensions (W x H x D)	393 x 75,5 x 78 mm

Bestellangaben
Order information

	Artikelnummer / Item no.
Einbaurahmen für Zentralbatterieleuchte Einzelbatterieleuchten -SC und -SL	**551237**
Frame for central battery luminaire single battery luminaire SC and SL	**551237**
Einbaurahmen für Einzelbatterieleuchten mit Folientaster	**551238**
Frame for single battery luminaire with membrane key	**551238**

Leuchte nicht im Lieferumfang enthalten
Luminaire not included in the delivery

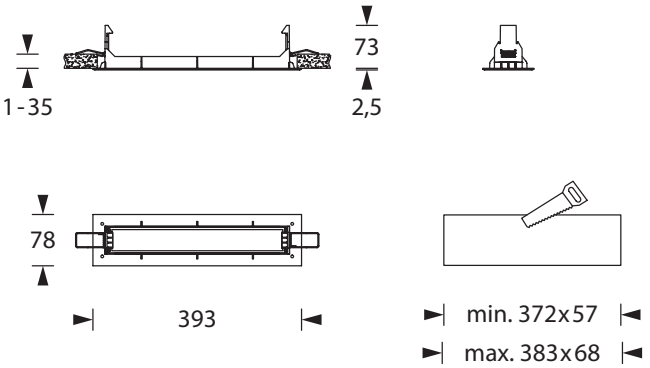

Art. Nr. / Item no. 670601

ELEKTROPLANET
EHRLICH • EINFACH • SICHER
WWW. ELEKTROPLANET.CH
INFO@ELEKTROPLANET.CH
+41´44´950´10´10
+41´44´950´10´44
INDUSTRIESTRASSE 2
CH-8335 HITTNAU

KETTENMONTAGE-SET
CHAIN ASSEMBLY SET

Das Set besteht aus 2 Kettenösen zur Anbringung von Ketten an die Leuchte.

The chain assembly set consists of 2 chain eyes for attaching chains to the luminaire.

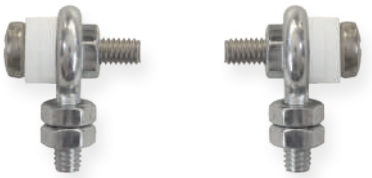

Technische Daten / Technical specifications

Material	Edelstahl / Schraube verzinkt / Gewinde M4 x 10 Stainless steel / screw galvanised / thread M4 x 10
Abmessungen (B x H) Dimensions (W x H)	19 x 24 mm
Abmessungen Öse (Ø) Außendurchmesser Outer diameter	10,3 mm
Innendurchmesser Inner diameter	5,6 mm
Artikelnummer Item no.	**551001**

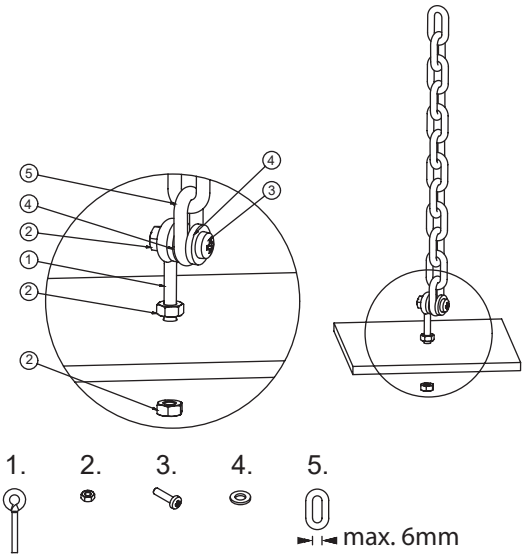

Kette nicht im Lieferumfang enthalten
Chain not included in delivery

ELEKTROPLANET
EHRLICH • EINFACH • SICHER

WWW. ELEKTROPLANET.CH
INFO@ELEKTROPLANET.CH

+41 ´44 ´950 ´10 ´10
+41 ´44 ´950 ´10 ´44

INDUSTRIESTRASSE 2
CH-8335 HITTNAU

Technische Änderungen vorbehalten / Technical changes reserved

SEILMONTAGE-SETS
CABLE ASSEMBLY SETS

Seilmontageset in zwei verschiedenen Längen, ausgestattet mit hochwertigen Grippern und Symmetrierungswinkeln für Leuchten mit asymmetrischer Gewichtsverteilung.

Cable assembly set in two different lengths, equipped with high-quality grippers and symmetry brackets for luminaires with asymmetrical weight distribution.

Technische Daten / Technical specifications

Material	Nickel / Zink Nickel / Zinc
Abmessungen Seil (L) Dimensions Cable (L)	2,5 m oder 7,5 m 2.5 m or 7.5 m

Artikelnummer **Item no.**	Seilmontageset (incl. 2 x 2,5 m Stahlseil) Cable mounting set (incl. 2 x 2.5 m steel cable)	**551042**

Artikelnummer **Item no.**	Seilmontageset (incl. 2 x 7,5 m Stahlseil Cable mounting set (incl. 2 x 7.5 m steel cable)	**551043**

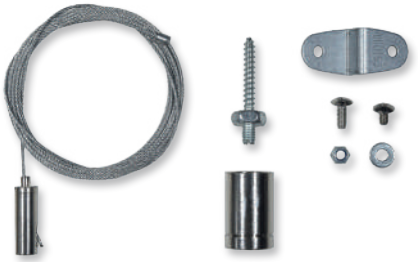

1 Set = 2 Seile mit Anbringungsmaterial
1 Set = 2 cables with mounting material

1 Set = 2 Seile mit Anbringungsmaterial
1 Set = 2 cables with mounting material

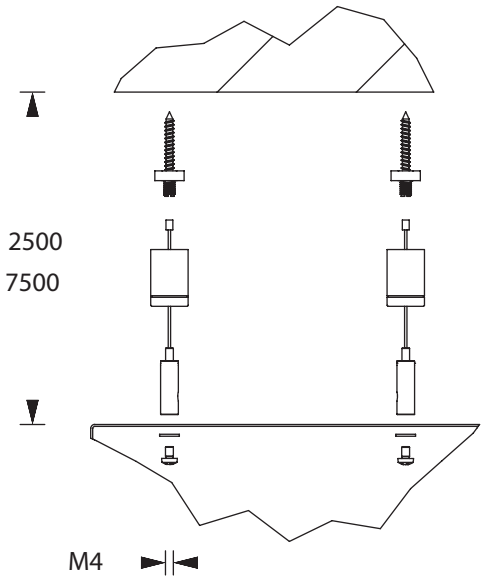

ELEKTROPLANET
EHRLICH • EINFACH • SICHER
WWW. ELEKTROPLANET.CH
INFO@ELEKTROPLANET.CH
+41 ´44 ´950 ´10 ´10
+41 ´44 ´950 ´10 ´44
INDUSTRIESTRASSE 2
CH-8335 HITTNAU

Technische Änderungen vorbehalten/Technical changes reserved

UNIVERSALABDECKPLATTE
UNIVERSAL COVER PLATE

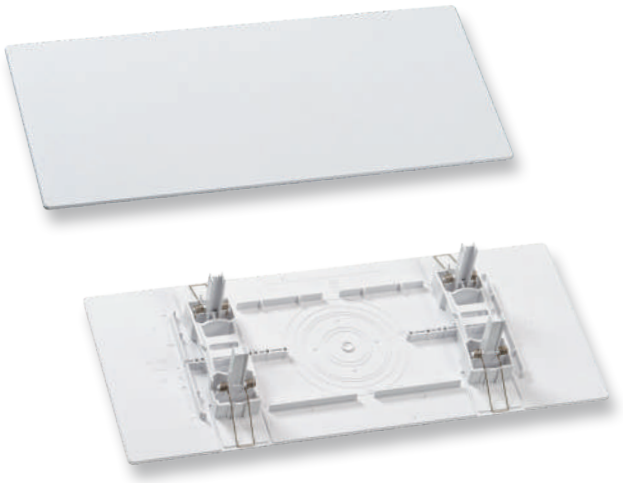

Universalabdeckplatte für Deckenausschnitte

Mit der Universalabdeckplatte lassen sich bereits vorhandene Deckenausschnitte abdecken und Leuchten auf oder in der Abdeckplatte montieren. Einfache Leuchtenbefestigung durch vorgeprägte Montageöffnungen.

Nicht verwendbar in Verbindung mit einem Deckeneinbaurahmen.

Universal cover plate for ceiling cutouts

With the universal cover plate, existing ceiling cutouts can be covered and different types of luminaires can be mounted surface or reccessed. Easy luminaire mounting due to pre-stamped mounting holes.

Cannot be used in conjunction with a recessed ceiling frame.

Technische Daten / Technical specifications

Material	Polycarbonat Polycarbonate
Farbe/color	weiß white
Abmessungen (B x H x T) Dimensions (W x H x D)	413 x 69 x 177 mm
Deckenausschnitt (B x H) Ceiling Cutout (W x H)	min. 285/max. 340 x min. 120/max. 140 mm

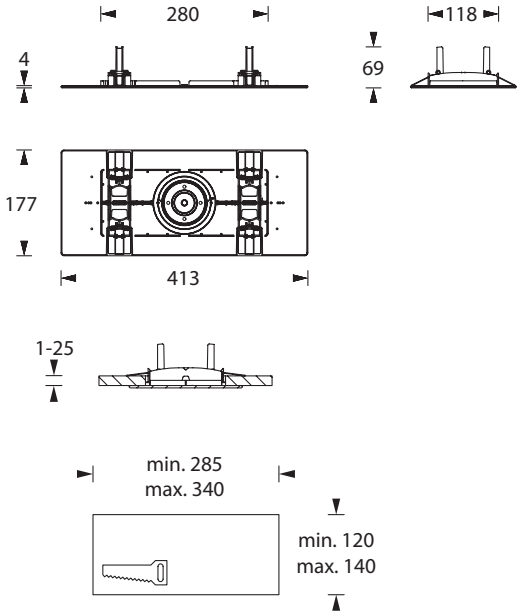

Bestellangaben / Order information

	Artikelnummer / Item no.
Universalabdeckplatte Universal cover plate	**551285**

ELEKTROPLANET
EHRLICH • EINFACH • SICHER
WWW. ELEKTROPLANET.CH
INFO@ELEKTROPLANET.CH
+41 ´44 ´950 ´10 ´10
+41 ´44 ´950 ´10 ´44
INDUSTRIESTRASSE 2
CH-8335 HITTNAU

Technische Änderungen vorbehalten/Technical changes reserved

WANDAUSLEGER 23/30
WALL BRACKET 23/30

Wandausleger aus Stahlblech, pulverbeschichtet in weiß, in zwei unterschiedlichen Größen.

In der Lieferung ist das Befestigungsmaterial enthalten.

Wall brackets made of steel metal, white powder-coated in two different sizes.

The package includes the fixing material.

Wandausleger 23 / Wall bracket 23

Rahmen/Farbe Frame/colour	Stahlblech, weiß Steel metal, white
Abmessungen (B x H x T) Dimensions (W x H x D)	276 x 70 x 35 mm
Kompatibel mit den Leuchten Compatible with the luminaires	LBOARD A200 LBOX 200 DM SMARTLINE A200 DM SMARTLUX 200 DM SMARTLUX 300 DM S-LINE Serie

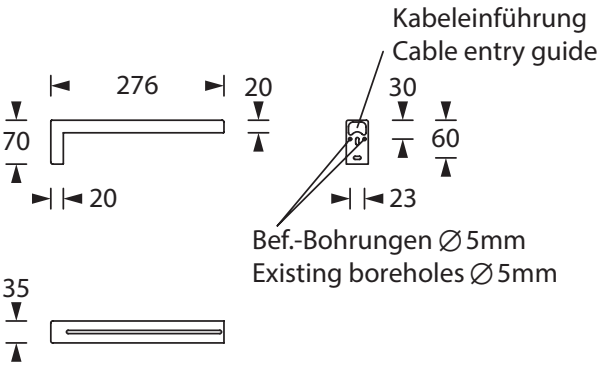

Bestellangaben
Order information

Artikelnummer/Item no. **551229**

Wandausleger 30 / Wall bracket 30

Rahmen/Farbe Frame/colour	Stahlblech, weiß Steel metal, white
Abmessungen (B x H x T) Dimensions (W x H x D)	361 x 70 x 35 mm
Kompatibel mit den Leuchten Compatible with the luminaires	LBOARD A300 L-PLAST 200 UM L-PLAST 300 UM LBOX 300 DM PROTECT PD SMARTLINE A300 DM UNILINE 200/300

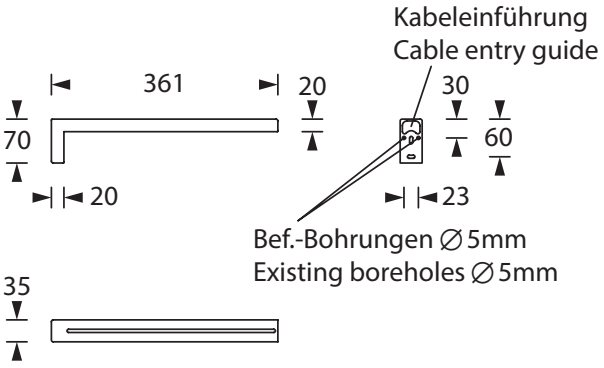

Bestellangaben
Order information

Artikelnummer/Item no. **551230**

ELEKTROPLANET
EHRLICH • EINFACH • SICHER
WWW. ELEKTROPLANET.CH
INFO@ELEKTROPLANET.CH
+41 ´44 ´950 ´10 ´10
+41 ´44 ´950 ´10 ´44
INDUSTRIESTRASSE 2
CH-8335 HITTNAU

ZENTRALPENDEL-SETS
CENTRAL PENDULUM SETS

Zentralpendelset aus Kunststoff mit Vorverdrahtung in drei verschiedenen Längen inkl. steifem Deckenhalter

Plastic central pendulum set with pre-wiring in three different lengths incl. rigid ceiling bracket

Technische Daten Technical specifications		Art.-Nr. Item no.
Material		
Pendel/Baldachin	Kunststoff, weiß	
Pendulum/Canopy	Plastic, white	
Abmessungen Pendel 300 mm **Dimensions Pendulum 300 mm**		
(L x Ø)	300 x 13 mm, beidseitig M13	
(L x Ø)	300 x 13 mm, on both sides M13	**551038**
Verdrahtung Wiring		
(L)	550 mm, Kabel 4-adrig, AWG20, beidseitig 8 mm abisoliert	
(L)	550 mm, 4-wire cable, AWG20, 8 mm stripped on both sides	
Abmessungen Pendel 500 mm **Dimensions Pendulum 500 mm**		
(L x Ø)	500 x 13 mm, beidseitig M13	
(L x Ø)	500 x 13 mm, on both sides M13	**551039**
Verdrahtung Wiring		
(L)	750 mm, Kabel 4-adrig, AWG20, beidseitig 8 mm abisoliert	
(L)	750 mm, 4-wire cable, AWG20, 8 mm stripped on both sides	
Abmessungen Pendel 1.000 mm **Dimensions length 1.000 mm**		
(L x Ø)	1.000 x 13 mm, beidseitig M13	
(L x Ø)	1.000 x 13 mm, on both sides M13	**551040**
Verdrahtung Wiring		
(L)	1.250 mm, Kabel 4-adrig, AWG20, beidseitig 8 mm abisoliert	
(L)	1.250 mm, 4-wire cable, AWG20, 8 mm stripped on both sides	
Abmessungen Baldachin **Dimensions Canopy**		
Baldachin (H x Ø)	85 x 60 mm (Außendurchmesser)	
Canopy (H x Ø)	85 x 60 mm (outer diameter)	

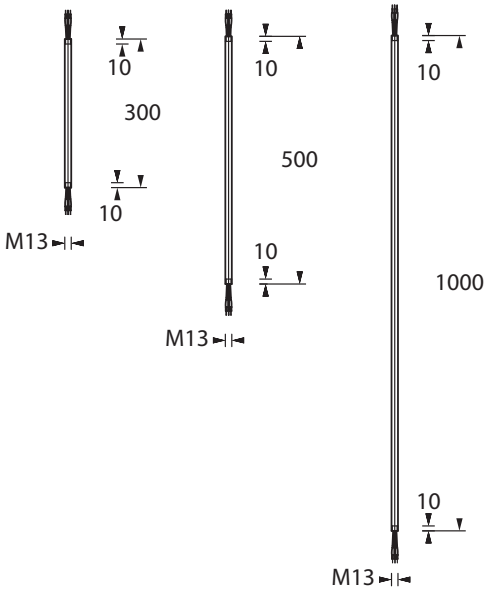

1 -	Pendelhaltewinkel pendulum fixture	1x
2 -	Deckenbaldachin ceiling baldachin	1x
3 -	Metallmutter M13 metal nut M13	4x
4 -	Kunststoffmutter M13 plastic nut M13	2x
5 -	Zahnscheibe M13 serrated washer M13	2x
6 -	Aluminium-/ Kunststoffpendel aluminum-/ plastic pendulum	1x
7 -	Ausgleichsscheibe Ø16mm compensation plate	1x
8 -	Ausgleichsscheibe Ø19mm compensation plate	2x

ELEKTROPLANET
EHRLICH • EINFACH • SICHER
WWW. ELEKTROPLANET.CH
INFO@ELEKTROPLANET.CH
+41 ´44 ´950 ´10 ´10
+41 ´44 ´950 ´10 ´44
INDUSTRIESTRASSE 2
CH-8335 HITTNAU

Technische Änderungen vorbehalten/Technical changes reserved

ZENTRALPENDEL-SETS
CENTRAL PENDULUM SETS

Zentralpendel-Set aus Aluminium / Kunststoff ohne Vorverdrahtung in drei verschiedenen Längen inkl. steifem Deckenhalter

Aluminum / plastic central pendulum set without pre-wiring in three different lengths incl. rigid ceiling bracket

Technische Daten Technical specifications		Art.-Nr. Item no.
Material		
Pendel Pendulum	Aluminium Aluminum	
Baldachin Canopy	Kunststoff, weiß Plastic, white	
Abmessungen Pendel 300 mm Dimensions Pendulum 300 mm		
(L x Ø) (L x Ø)	300 x 13 mm, beidseitig M13 300 x 13 mm, on both sides M13	551008
Abmessungen Pendel 500 mm Dimensions Pendulum 500 mm		
(L x Ø) (L x Ø)	500 x 13 mm, beidseitig M13 500 x 13 mm, on both sides M13	551009
Abmessungen Pendel 1.000 mm Dimensions length 1.000 mm		
(L x Ø) (L x Ø)	1.000 x 13 mm, beidseitig M13 1.000 x 13 mm, on both sides M13	551010
Abmessungen Baldachin Dimensions Canopy		
Baldachin (H x Ø) Canopy (H x Ø)	85 x 60 mm (Außendurchmesser) 85 x 60 mm (outer diameter)	

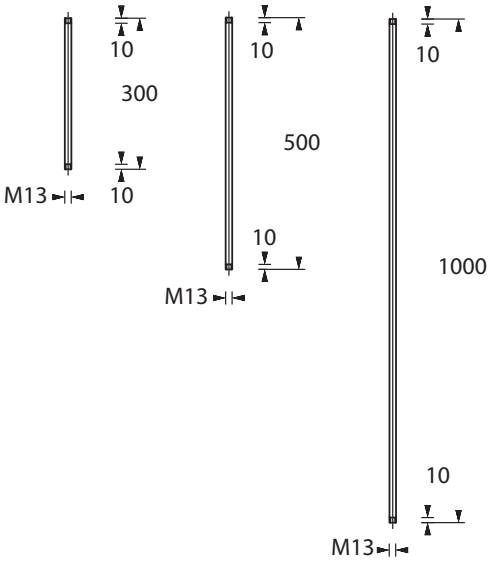

1 -	Pendelhaltewinkel pendulum fixture	1x
2 -	Deckenbaldachin ceiling baldachin	1x
3 -	Metallmutter M13 metal nut M13	4x
4 -	Kunststoffmutter M13 plastic nut M13	2x
5 -	Zahnscheibe M13 serrated washer M13	2x
6 -	Aluminium-/ Kunststoffpendel aluminum-/ plastic pendulum	1x
7 -	Ausgleichsscheibe Ø16mm compensation plate	1x
8 -	Ausgleichsscheibe Ø19mm compensation plate	2x

ELEKTROPLANET
EHRLICH • EINFACH • SICHER

WWW. ELEKTROPLANET.CH
INFO@ELEKTROPLANET.CH

+41 ´44 ´950 ´10 ´10
+41 ´44 ´950 ´10 ´44

INDUSTRIESTRASSE 2
CH-8335 HITTNAU

Technische Änderungen vorbehalten/Technical changes reserved

30m | 1,5 W LED | 3W LED | IP40

S-LINE 300 DMS

Extrem schlankes, ansprechendes Gehäuse aus Polycarbonat. Schraubenloser, leicht zu handhabender Verschlussmechanismus.

Ausführung für Scheiben-Seilabhängung (Seil 1,5m) als Deckenaufbau-Version. Mit optionalem Deckeneinbaurahmen auch als Deckeneinbau-Variante.

Die 10 mm Lichtlenkscheibe wird mit einer 1,5 Watt oder 3 Watt LED-Leiste ausgeleuchtet und mit einem Piktogramm-Set geliefert.

Technische Daten

Erkennungsweite	30 m
Anschlussklemmen	2 x 2,5 mm² für Doppelbelegung
Gehäuse/Farbe	Polycarbonat, weiß
Montageart	Seilmontage (Deckenaufbau und optional Deckeneinbau)
Abmessungen (B x H x T)	
Deckenmontage	265 x 256 x 37 mm
Schutzart	IP40
Schutzklasse	II

	Systemleuchten für Zentralversorgung		Einzelbatterie-leuchten	
Leuchtmittel	1,5W LED-Leiste	3W LED-Leiste	1,5W LED-Leiste	3W LED-Leiste
Lichtstrom (Netz)	190lm	350ml	190lm	350ml
Lichtstromverhältnis Not (DC) / Netz	-		15% - 50% / 100%	
Netzanschlussleistung	5VA	6VA	5VA	6VA
Batterie-Stromaufnahme	12mA	19mA	-	
Nennbetriebsdauer Batteriebetrieb	-		1h / 3h / 8h	
Anschlussspannung	230V 50/60Hz / 220V DC +25/-20%		230V 50/60Hz	
NiMh-Akku	-		4,8V 0,8Ah	
Temperaturbereich	-10°C bis +40°C		-	
Bereitschaftsschaltung	-		-0°C bis +35°C	
Dauerschaltung	-		-5°C bis +30°C	
optional:				
Leuchtenschalt- und Überwachungsbaustein	MSÜ3, SET009, SET010		-	
Selbstüberwachung	-		SELF CHECK	
Busüberwachung	-		SAFELOG	

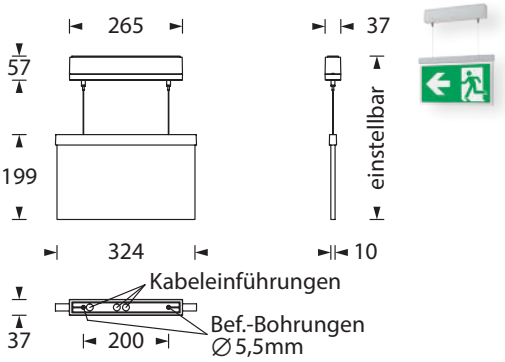

Zubehör

Deckeneinbaurahmen
nur für Deckeneinbaumontage

Piktogramm-Set*

- Fluchtweg-Piktogramm FR
- Fluchtweg-Piktogramm FL
- Fluchtweg-Piktogramm FU
- Blindscheibe für Rückwand bei einseitiger Piktogramm-bestückung

* Set im Lieferumfang enthalten.
Weitere Pfeilrichtungen auf Anfrage.

optional: Deckeneinbaurahmen

ELEKTROPLANET
EHRLICH • EINFACH • SICHER
WWW. ELEKTROPLANET.CH
INFO@ELEKTROPLANET.CH
+41 ´44 ´950 ´10 ´10
+41 ´44 ´950 ´10 ´44
INDUSTRIESTRASSE 2
CH-8335 HITTNAU

Technische Änderungen vorbehalten / Technical changes reserved

EINBAURAHMEN
RECESSED CEILING FRAME

Einbaurahmen zur Deckeneinbaumontage

Decken-Einbaurahmen aus Kunststoff (PC) mit beidseitigem Klemmmechanismus.

Leichtes Überstreifen der Leuchtenhaube mit schraubenlosem Verschlussmechanismus durch Einrasten im Gehäuse.

Der Decken-Einbaurahmen ist als Zubehör separat zu bestellen. Die Leuchte ist nicht im Lieferumfang enthalten.

Recessed ceiling frame

Polycarbonate recessed ceiling frame with clamp mechanism. Easy to slip over the luminaire`s cover with screwless closing mechanism, due to automatically snap-in into the housing.

The recessed ceiling frame has to be ordered separately as accessory. The luminaire itself is not part of the delivery.

Technische Daten
Technical specifications

Rahmen/Farbe Frame/colour	Kunststoff (PC), weiß Polycarbonate, white
Abmessungen (B x H x T) Dimensions (W x H x D)	318 x 68,5 x 78 mm 318 x 68,5 x 78 mm

Kompatibel mit den folgenden Leuchten/
Compatible with the following luminaires:

- H-LINE 200 UM
- S-LINE 200
- S-LINE 200/300 DMS
- S-LINE 200 BEL

Bestellangaben
Order information

	Artikelnummer / Item no.
Einbaurahmen für Zentralbatterieleuchte Einzelbatterieleuchten -SC und –SL	**551224-V01**
Frame for central battery luminaire single battery luminaire SC and SL	**551224-V01**
Einbaurahmen für Einzelbatterieleuchten mit Folientaster	**551225-V01**
Frame for single battery luminaire with membrane key	**551225-V01**

Leuchte nicht im Lieferumfang enthalten
Luminaire not included in the delivery

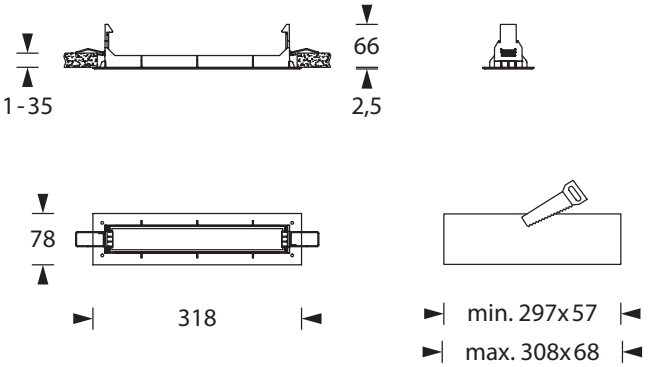

ELEKTROPLANET
EHRLICH • EINFACH • SICHER
WWW. ELEKTROPLANET.CH
INFO@ELEKTROPLANET.CH
+41´44´950´10´10
+41´44´950´10´44
INDUSTRIESTRASSE 2
CH-8335 HITTNAU
Technische Änderungen vorbehalten/Technical changes reserved

S-LINE 300 Universalmontage

30m | 1,5W LED | 3W LED | IP43 | Farbe / Colour

- Die Leuchte ist für Deckenaufbau- oder Wandmontage einsetzbar und wird mit einer vormontierten, neutral weiß bedruckten Acrylglasscheibe geliefert.
- Die Leuchte kann **optional für Deckeneinbaumontage** verwendet werden. Der Deckeneinbaurahmen ist als Zubehör separat zu bestellen (Deckenausschnitt: min. 372x57 mm / max. 383x68 mm).
- Im Leuchtenpreis ist pro Leuchte ein Piktogramm-Vorsatzfolien-Set - Pfeil links/rechts/unten/blind enthalten.
- Gegen Aufpreis ist die Leuchte in der 1,5W-Variante für Zentralbatterie-Nennspannungen von **24V**, **48/60V** und **110V** und die 3W-Variante für **24V** und **110V** erhältlich.
- Erkennungsweite: 30 Meter
- Anschlussklemmen: 2 x 2,5 mm² für Doppelbelegung
- Gehäuse: Polycarbonat
- Farbe: weiß
- Abmessungen (B x H x T): WM 341 x 233 x 41 mm / DM 341 x 230 x 37 mm
- Schutzart: IP43
- Schutzklasse: II
- Abmessungen Scheibe (BxHxT): 324 x 187,5 x 10 mm

Systemleuchten für Zentralversorgung

Technische Daten

Anschlussspannung 230V 50/60Hz, 220V DC +25/-20% Temperaturbereich -10°C bis +40°C

Bestelldaten

Bestell-Nr.	Bezeichnung	Leuchtmittel	Lichtstrom	Netzanschlussleistung	Batteriestromaufnahme
105175	S-LINE 300 UM LED	1,5W LED-Leiste	190lm	5VA	12mA
105175-ELC	S-LINE 300 UM LED + ELC	1,5W LED-Leiste	190lm	5,5VA	12mA
105175-MSÜ	S-LINE 300 UM LED + MSÜ3	1,5W LED-Leiste	190lm	5,5VA	12mA
105175-SE	S-LINE 300 UM LED + SET009	1,5W LED-Leiste	190lm	5,5VA	12mA
105175-ST	S-LINE 300 UM LED + SET010	1,5W LED-Leiste	190lm	5,5VA	12mA
105170	S-LINE 300 UM LED	3W LED-Leiste	350lm	6VA	19mA
105170-ELC	S-LINE 300 UM LED + ELC	3W LED-Leiste	350lm	6,5VA	19mA
105170-MSÜ	S-LINE 300 UM LED + MSÜ3	3W LED-Leiste	350lm	6,5VA	19mA
105170-SE	S-LINE 300 UM LED + SET009	3W LED-Leiste	350lm	6,5VA	19mA
105170-ST	S-LINE 300 UM LED + SET010	3W LED-Leiste	350lm	6,5VA	19mA

Einzelbatterieleuchten

Technische Daten

Anschlussspannung 230V 50/60Hz Temperaturbereich BS 0°C bis +35°C Lichtstromverhältnis 15%-50% / 100% Not/Netz
NiMh-Akku 4,8V 0,8Ah (Best.-Nr. 570001) (1h+3h+8h) Temperaturbereich DS -5°C bis +30°C

Bestelldaten

Bestell-Nr.	Bezeichnung	Leuchtmittel	Lichtstrom Netzbetrieb	Netzanschlussleistung	Nennbetriebsdauer
205177	S-LINE 300 UM EB LED	1,5W LED-Leiste	190lm	5VA	**1h**
205177-SC	S-LINE 300 UM EB-SC LED	1,5W LED-Leiste	190lm	5VA	**1h**
205177-SL	S-LINE 300 UM EB-SL LED	1,5W LED-Leiste	190lm	5VA	**1h**
205177-SWX	S-LINE 300 UM EB-SWX LED	1,5W LED-Leiste	190lm	5,5VA	**1h**
205172	S-LINE 300 UM EB LED	3W LED-Leiste	350lm	6VA	**1h**
205172-SC	S-LINE 300 UM EB-SC LED	3W LED-Leiste	350lm	6VA	**1h**
205172-SL	S-LINE 300 UM EB-SL LED	3W LED-Leiste	350lm	6VA	**1h**
205172-SWX	S-LINE 300 UM EB-SWX LED	3W LED-Leiste	350lm	6,5VA	**1h**
205175	S-LINE 300 UM EB LED	1,5W LED-Leiste	190lm	5VA	**3h**
205175-SC	S-LINE 300 UM EB-SC LED	1,5W LED-Leiste	190lm	5VA	**3h**
205175-SL	S-LINE 300 UM EB-SL LED	1,5W LED-Leiste	190lm	5VA	**3h**
205175-SWX	S-LINE 300 UM EB-SWX LED	1,5W LED-Leiste	190lm	5,5VA	**3h**
205170	S-LINE 300 UM EB LED	3W LED-Leiste	350lm	6VA	**3h**
205170-SC	S-LINE 300 UM EB-SC LED	3W LED-Leiste	350lm	6VA	**3h**
205170-SL	S-LINE 300 UM EB-SL LED	3W LED-Leiste	350lm	6VA	**3h**
205170-SWX	S-LINE 300 UM EB-SWX LED	3W LED-Leiste	350lm	6,5VA	**3h**
205176	S-LINE 300 UM EB LED	1,5W LED-Leiste	190lm	5VA	**8h**
205176-SC	S-LINE 300 UM EB-SC LED	1,5W LED-Leiste	190lm	5VA	**8h**
205176-SL	S-LINE 300 UM EB-SL LED	1,5W LED-Leiste	190lm	5VA	**8h**
205176-SWX	S-LINE 300 UM EB-SWX LED	1,5W LED-Leiste	190lm	5,5VA	**8h**
205171	S-LINE 300 UM EB LED	3W LED-Leiste	350lm	6VA	**8h**
205171-SC	S-LINE 300 UM EB-SC LED	3W LED-Leiste	350lm	6VA	**8h**
205171-SL	S-LINE 300 UM EB-SL LED	3W LED-Leiste	350lm	6VA	**8h**
205171-SWX	S-LINE 300 UM EB-SWX LED	3W LED-Leiste	350lm	6,5VA	**8h**

ELEKTROPLANET EHRLICH • EINFACH • SICHER
WWW. ELEKTROPLANET.CH INFO@ELEKTROPLANET.CH
+41´44´950´10´10 +41´44´950´10´44
INDUSTRIESTRASSE 2 CH-8335 HITTNAU

Piktogramme und Zubehör Systemleuchten und Einzelbatterieleuchten

Bestell-Nr.	Bezeichnung	Anmerkung	siehe Zubehör
551001	Kettenmontageset		S. 345
551003	Ballwurfschutzkorb (BxHxT) 406 x 344,4 x 120 mm	Wandmontage	S. 339
551038	Zentralpendel 300 mm (mit Vorverdrahtung)		S. 343
551039	Zentralpendel 500 mm (mit Vorverdrahtung)		S. 343
551040	Zentralpendel 1000 mm (mit Vorverdrahtung)		S. 343
551042	Seilmontageset, 2 x 2,5 Meter		S. 344
551043	Seilmontageset, 2 x 7,5 Meter		S. 344
551050	Betoneinbaukasten (BxHxT) 555 x 94 x 97 mm	nur mit Deckeneinbaurahmen	S. 339
551237	Deckeneinbaurahmen für ZB-, EB-SC, EB-SL + EB-SWX		S. 340
551238	Deckeneinbaurahmen für EB mit Folientaster		S. 340
551285	Universalabdeckplatte für Deckenausschnitte	nicht mit Deckeneinbaurahmen	S. 343
530048	Piktogramm-Vorsatzfolie - Pfeil links unten		
530049	Piktogramm-Vorsatzfolie - Pfeil links oben		
530050	Piktogramm-Vorsatzfolie - Pfeil rechts unten		
530051	Piktogramm-Vorsatzfolie - Pfeil rechts oben		
530070	Piktogramm-Vorsatzfolien-Set - Pfeil links/rechts/unten/blind		
530115	Piktogramm-Vorsatzfolie - Pfeil oben		
530355	Piktogramm-Set, Rollstuhl - Pfeil links/rechts/unten/oben/Sammelstelle		

ELEKTROPLANET
EHRLICH • EINFACH • SICHER
WWW. ELEKTROPLANET.CH
INFO@ELEKTROPLANET.CH
+41´44´950´10´10
+41´44´950´10´44
INDUSTRIESTRASSE 2
CH-8335 HITTNAU

S-LINE 300 Seilmontage (Deckenaufbau)

30m | 1,5W LED | 3W LED | IP40 | Farbe / Colour

- Die Leuchte ist für Decken- und Wandmontage einsetzbar und wird mit einer separaten LED-Scheibeneinheit (incl. vormontierter, neutral weiß bedruckter 10mm Acrylglasscheibe) geliefert.
- Die Leuchte kann **optional für Deckeneinbaumontage** verwendet werden. Der Deckeneinbaurahmen ist als Zubehör separat zu bestellen (Deckenausschnitt: min. 297x57 mm / max. 308x68 mm)
- Die Verbindung beider Einheiten erfolgt über zwei 1,5 m lange transparente Abhängekabel (stromführend). Die Abhängehöhe ist über den komfortablen Rastmechanismus einstellbar.
- Optional ist die Leuchte ab Werk mit einem 2 x 5 m oder einem 2 x 10 m stromführenden Kabel lieferbar (Aufpreis siehe Zubehör).
- Im Leuchtenpreis ist pro Leuchte ein Piktogramm-Vorsatzfolien-Set - Pfeil links/rechts/unten/blind enthalten.
- Gegen Aufpreis ist die Leuchte in der 1,5W-Variante für Zentralbatterie-Nennspannungen von **24V**, **48/60V** und **110V** und die 3W-Variante für **24V** und **110V** erhältlich.
- Erkennungsweite: 30 Meter
- Anschlussklemmen: 2 x 2,5 mm² für Doppelbelegung
- Gehäuse: Polycarbonat
- Farbe: weiß
- Abmessungen (B x H x T): 265 x 256 x 37 mm
- Schutzart: IP40
- Schutzklasse: II
- Abmessungen Scheibe (BxHxT): 324 x 187,5 x 10 mm

Systemleuchten für Zentralversorgung

Technische Daten

Anschlussspannung 230V 50/60Hz, 220V DC +25/-20% Temperaturbereich -10°C bis +40°C

Bestelldaten

Bestell-Nr.	Bezeichnung	Leuchtmittel	Lichtstrom	Netzanschlussleistung	Batteriestromaufnahme
105165	S-LINE 300 DMS LED	1,5W LED-Leiste	190lm	5VA	12mA
105165-ELC	S-LINE 300 DMS LED + ELC	1,5W LED-Leiste	190lm	5,5VA	12mA
105165-MSÜ	S-LINE 300 DMS LED + MSÜ3	1,5W LED-Leiste	190lm	5,5VA	12mA
105165-SE	S-LINE 300 DMS LED + SET009	1,5W LED-Leiste	190lm	5,5VA	12mA
105165-ST	S-LINE 300 DMS LED + SET010	1,5W LED-Leiste	190lm	5,5VA	12mA
105160	S-LINE 300 DMS LED	3W LED-Leiste	350lm	6VA	19mA
105160-ELC	S-LINE 300 DMS LED + ELC	3W LED-Leiste	350lm	6,5VA	19mA
105160-MSÜ	S-LINE 300 DMS LED + MSÜ3	3W LED-Leiste	350lm	6,5VA	19mA
105160-SE	S-LINE 300 DMS LED + SET009	3W LED-Leiste	350lm	6,5VA	19mA
105160-ST	S-LINE 300 DMS LED + SET010	3W LED-Leiste	350lm	6,5VA	19mA

Einzelbatterieleuchten

Technische Daten

Anschlussspannung 230V 50/60Hz
NiMh-Akku 4,8V 0,8Ah (Best.-Nr. 570001) (1h+3h+8h)
Temperaturbereich BS 0°C bis +35°C Lichtstromverhältnis 15%-50% / 100% Not/Netz
Temperaturbereich DS -5°C bis +30°C

Bestelldaten

Bestell-Nr.	Bezeichnung	Leuchtmittel	Lichtstrom Netzbetrieb	Netzanschlussleistung	Nennbetriebsdauer
205167	S-LINE 300 DMS EB LED	1,5W LED-Leiste	190lm	5VA	**1h**
205167-SC	S-LINE 300 DMS EB-SC LED	1,5W LED-Leiste	190lm	5VA	**1h**
205167-SL	S-LINE 300 DMS EB-SL LED	1,5W LED-Leiste	190lm	5VA	**1h**
205167-SWX	S-LINE 300 DMS EB-SWX LED	1,5W LED-Leiste	190lm	5,5VA	**1h**
205162	S-LINE 300 DMS EB LED	3W LED-Leiste	350lm	6VA	**1h**
205162-SC	S-LINE 300 DMS EB-SC LED	3W LED-Leiste	350lm	6VA	**1h**
205162-SL	S-LINE 300 DMS EB-SL LED	3W LED-Leiste	350lm	6VA	**1h**
205162-SWX	S-LINE 300 DMS EB-SWX LED	3W LED-Leiste	350lm	6,5VA	**1h**
205165	S-LINE 300 DMS EB LED	1,5W LED-Leiste	190lm	5VA	**3h**
205165-SC	S-LINE 300 DMS EB-SC LED	1,5W LED-Leiste	190lm	5VA	**3h**
205165-SL	S-LINE 300 DMS EB-SL LED	1,5W LED-Leiste	190lm	5VA	**3h**
205165-SWX	S-LINE 300 DMS EB-SWX LED	1,5W LED-Leiste	190lm	5,5VA	**3h**
205160	S-LINE 300 DMS EB LED	3W LED-Leiste	350lm	6VA	**3h**
205160-SC	S-LINE 300 DMS EB-SC LED	3W LED-Leiste	350lm	6VA	**3h**
205160-SL	S-LINE 300 DMS EB-SL LED	3W LED-Leiste	350lm	6VA	**3h**
205160-SWX	S-LINE 300 DMS EB-SWX LED	3W LED-Leiste	350lm	6,5VA	**3h**
205166	S-LINE 300 DMS EB LED	1,5W LED-Leiste	190lm	5VA	**8h**
205166-SC	S-LINE 300 DMS EB-SC LED	1,5W LED-Leiste	190lm	5VA	**8h**
205166-SL	S-LINE 300 DMS EB-SL LED	1,5W LED-Leiste	190lm	5VA	**8h**
205166-SWX	S-LINE 300 DMS EB-SWX LED	1,5W LED-Leiste	190lm	5,5VA	**8h**
205161	S-LINE 300 DMS EB LED	3W LED-Leiste	350lm	6VA	**8h**
205161-SC	S-LINE 300 DMS EB-SC LED	3W LED-Leiste	350lm	6VA	**8h**
205161-SL	S-LINE 300 DMS EB-SL LED	3W LED-Leiste	350lm	6VA	**8h**
205161-SWX	S-LINE 300 DMS EB-SWX LED	3W LED-Leiste	350lm	6,5VA	**8h**

ELEKTROPLANET EHRLICH • EINFACH • SICHER
WWW. ELEKTROPLANET.CH INFO@ELEKTROPLANET.CH
+41´44´950´10´10 +41´44´950´10´44
INDUSTRIESTRASSE 2 CH-8335 HITTNAU

Piktogramme und Zubehör Systemleuchten und Einzelbatterieleuchten

Bestell-Nr.	Bezeichnung	Anmerkung	siehe Zubehör
551050	Betoneinbaukasten (BxHxT) 555 x 94 x 97 mm	nur mit Deckeneinbaurahmen	S. 339
551224	Deckeneinbaurahmen für ZB-, EB-SC, EB-SL + EB-SWX		S. 340
551225	Deckeneinbaurahmen für EB mit Folientaster		S. 340
551285	Universalabdeckplatte für Deckenausschnitte	nicht mit Deckeneinbaurahmen	S. 343
Opt. 1	Seilmontageset, 2 x 5 Meter, stromführend	nur mit Leuchte ab Werk	
Opt. 2	Seilmontageset, 2 x 10 Meter, stromführend	nur mit Leuchte ab Werk	
530048	Piktogramm-Vorsatzfolie - Pfeil links unten		
530049	Piktogramm-Vorsatzfolie - Pfeil links oben		
530050	Piktogramm-Vorsatzfolie - Pfeil rechts unten		
530051	Piktogramm-Vorsatzfolie - Pfeil rechts oben		
530070	Piktogramm-Vorsatzfolien-Set - Pfeil links/rechts/unten/blind		
530115	Piktogramm-Vorsatzfolie - Pfeil oben		
530355	Piktogramm-Set, Rollstuhl - Pfeil links/rechts/unten/oben/Sammelstelle		

ELEKTROPLANET
EHRLICH • EINFACH • SICHER
WWW. ELEKTROPLANET.CH
INFO@ELEKTROPLANET.CH
+41 ´44 ´950 ´10 ´10
+41 ´44 ´950 ´10 ´44
INDUSTRIESTRASSE 2
CH-8335 HITTNAU