# Optima

## Optima 14L

Optima 14L Wand

Optima 14L
32 m Wand/Decke

Optima 14L Decke

Optima 14L SL

### Optima 14L

Robuste und vielseitig einsetzbare Sicherheits- und Rettungszeichenleuchte.

### Technische Daten

- **Gehäuse:** Kunststoff
- **Anschlussspannung:**
  220…240 V AC 50/60 Hz
  176…275 V DC (nur ZBL)
- **Zulässige Umgebungstemperatur:**
  –5…+35°C Dauerschaltung
  + 5…+40°C Bereitschaftsschaltung
- **Leuchtmittel** inklusive

### Projektierungstabellen

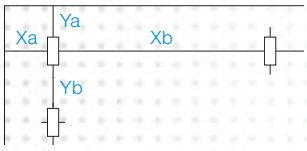


### Optionen

**Überbrückungszeit 8h** (EBL), abweichende Projektierungstabellen

**Kinoleuchte** Cinema (ZBL), mit reduziertem Lichtstrom im Netzbetrieb und 100 % Lichtstrom bei Netzausfall

**Sonderzeichen, Sonderpiktogramme**

**Weitere Informationen zu der Leuchte finden Sie unter:**
new.abb.com/low-voltage/de/produkte/sicherheitsbeleuchtung/kaufel/produkte/leuchten/optima-14-14l

| ZBL Optima 14L LED (klare Haube) | | | | | EBL 3h Optima 14L LED (klare Haube) | | | | |
|---|---|---|---|---|---|---|---|---|---|
| h(m) | Ya | Yb | Xa | Xb | h(m) | Ya | Yb | Xa | Xb |
| 2,5 | 3,9 | 9,4 | 4,0 | 10,0 | 2,5 | 3,9 | 9,4 | 4,0 | 10,0 |
| 3,0 | 4,1 | 10,2 | 4,2 | 10,7 | 3,0 | 4,1 | 10,2 | 4,2 | 10,7 |
| 3,5 | 4,3 | 11,1 | 4,5 | 11,4 | 3,5 | 4,3 | 11,1 | 4,5 | 11,4 |
| 4,0 | 4,4 | 11,6 | 4,6 | 12,0 | 4,0 | 4,4 | 11,6 | 4,6 | 12,0 |
| 4,5 | 4,5 | 12,0 | 4,7 | 12,3 | 4,5 | 4,5 | 12,0 | 4,7 | 12,3 |
| 5,0 | 4,5 | 12,4 | 4,6 | 12,8 | 5,0 | 4,5 | 12,4 | 4,6 | 12,8 |
| 5,5 | 4,4 | 12,5 | 4,4 | 13,0 | 5,5 | 4,4 | 12,5 | 4,4 | 13,0 |
| 6,0 | 4,4 | 12,8 | 4,4 | 13,2 | 6,0 | 4,4 | 12,8 | 4,4 | 13,2 |
| 6,5 | 4,2 | 12,8 | 4,2 | 13,3 | 6,5 | 4,2 | 12,8 | 4,2 | 13,3 |
| 7,0 | 4,0 | 12,8 | 3,9 | 13,2 | 7,0 | 4,0 | 12,8 | 3,9 | 13,2 |
| 7,5 | 3,6 | 12,8 | 3,6 | 12,9 | 7,5 | 3,6 | 12,8 | 3,6 | 12,9 |
| 8,0 | 3,2 | 12,6 | 3,2 | 12,6 | 8,0 | 3,2 | 12,6 | 3,2 | 12,6 |
| 8,5 | 2,6 | 12,4 | 2,6 | 12,5 | 8,5 | 2,6 | 12,4 | 2,6 | 12,5 |
| 9,0 | 1,7 | 12,1 | 1,7 | 12,2 | 9,0 | 1,7 | 12,1 | 1,7 | 12,2 |

# Optima

## Optima 14L

| Laufende Nr. | Artikel-Bezeichnung | Bestell-Nr. | Montageart: Zubehör enthalten | Montageart: Zubehör separat | RZL/SL | Piktogramm | EKW (m) | Leuchtmittel | Leistungsaufnahme (VA/W) | Gewicht (kg) | Anmerkungen | Artikel-Nr. Basisleuchte |
|---|---|---|---|---|---|---|---|---|---|---|---|---|
| **Zentralbatterieleuchten - viaFlex** | | | | | | | | | | | | |
| 1 | OPTIMA 14L LED W F LX | BLS9401406 | W | – | RZL | Set | 18 | LED 1,5 W | 5 / 2,7 | 0,8 | flache opale Haube | BLS4200598 |
| 2 | OPTIMA 14L LED D FLX | BLS9401407 | D (W) | – | RZL | Set | 18 | LED 1,5 W | 5 / 2,7 | 0,9 | hohe opale Haube | BLS4200599 |
| 3 | OPTIMA 14L LED E FLX | BLS9401417 | E | – | RZL | Set | 18 | LED 1,5 W | 5 / 2,7 | 1,8 | hohe opale Haube, inkl. Einbaurahmen | BLS4200599 |
| 4 | OPTIMA 14L LED P FLX | BLS9401408 | – | P | RZL | Set | 18 | LED 1,5 W | 5 / 2,7 | 0,9 | hohe opale Haube | BLS4200600 |
| 5 | OPTIMA 14L LED A FLX | BLS9401409 | A | – | RZL | Set | 18 | LED 1,5 W | 5 / 2,7 | 2,3 | hohe opale Haube, inkl. Wandausleger | BLS4200599 |
| 6 | OPTIMA 14L LED K FLX | BLS9401410 | K | – | RZL | Set | 18 | LED 1,5 W | 5 / 2,7 | 1,0 | hohe opale Haube, inkl. 2 Kettenhaken | BLS4200601 |
| 7 | OPTIMA 14L LED D FLX SL | BLS9401418 | D | – | SL | – | – | LED 3 W | 6 / 4,3 | 0,8 | flache klare Haube | BLS4200602 |
| 8 | OPTIMA 14L LED E FLX SL | BLS9401419 | E | – | SL | – | – | LED 3 W | 6 / 4,3 | 1,6 | flache klare Haube, inkl. Einbaurahmen | BLS4200602 |
| 9 | OPTIMA 14L LED P FLX SL | BLS9401420 | – | P | SL | – | – | LED 3 W | 6 / 4,3 | 0,8 | flache klare Haube | BLS4200603 |
| 10 | OPTIMA 14L LED A FLX SL | BLS9401421 | A | – | SL | – | – | LED 3 W | 6 / 4,3 | 2,1 | flache klare Haube, inkl. Wandausleger | BLS4200602 |
| 11 | OPTIMA 14L LED K FLX SL | BLS9401422 | K | – | SL | – | – | LED 3 W | 6 / 4,3 | 0,9 | flache klare Haube, inkl. 2 Kettenhaken | BLS4200604 |
| 12 | OPTIMA 14L LED W/D 32m FLX | BLS9401423 | W/D | – | RZL | Set | 32 | LED 1,5 W | 5 / 2,7 | 1,1 | 32m opale Haube | BLS4200605 |
| 13 | OPTIMA 14L LED E 32m FLX | BLS9401424 | E | – | RZL | Set | 32 | LED 1,5 W | 5 / 2,7 | 1,9 | 32m opale Haube, inkl. Einbaurahmen | BLS4200605 |
| 14 | OPTIMA 14L LED P 32m FLX | BLS9401425 | – | P | RZL | Set | 32 | LED 1,5 W | 5 / 2,7 | 1,1 | 32m opale Haube | BLS4200606 |
| 15 | OPTIMA 14L LED A 32m FLX | BLS9401426 | A | – | RZL | Set | 32 | LED 1,5 W | 5 / 2,7 | 2,4 | 32m opale Haube, inkl. Wandausleger | BLS4200605 |
| 16 | OPTIMA 14L LED K 32m FLX | BLS9401427 | K | – | RZL | Set | 32 | LED 1,5 W | 5 / 2,7 | 1,2 | 32m opale Haube, inkl. 2 Kettenhaken | BLS4200607 |
| **Zentralbatterieleuchten** | | | | | | | | | | | | |
| 17 | OPTIMA 14L LED W EVG220 | BLS9101406 | W | – | RZL | Set | 18 | LED 1,5 W | 5 / 2,6 | 0,8 | flache opale Haube | BLP6016721 |
| 18 | OPTIMA 14L LED D EVG220 | BLS9101407 | D (W) | – | RZL | Set | 18 | LED 1,5 W | 5 / 2,6 | 0,9 | hohe opale Haube | BLP6016722 |
| 19 | OPTIMA 14L LED E EVG220 | BLS9101417 | E | – | RZL | Set | 18 | LED 1,5 W | 5 / 2,6 | 1,8 | hohe opale Haube, inkl. Einbaurahmen | BLP6016722 |
| 20 | OPTIMA 14L LED P EVG220 | BLS9101408 | – | P | RZL | Set | 18 | LED 1,5 W | 5 / 2,6 | 0,9 | hohe opale Haube | BLS4200582 |
| 21 | OPTIMA 14L LED A EVG220 | BLS9101409 | A | – | RZL | Set | 18 | LED 1,5 W | 5 / 2,6 | 2,3 | hohe opale Haube, inkl. Wandausleger | BLP6016722 |
| 22 | OPTIMA 14L LED K EVG220 | BLS9101410 | K | – | RZL | Set | 18 | LED 1,5 W | 5 / 2,6 | 1,0 | hohe opale Haube, inkl. 2 Kettenhaken | BLS4200583 |
| 23 | OPTIMA 14L LED D EVG220 SL | BLS9101418 | D | – | SL | – | – | LED 3 W | 6 / 4,2 | 0,8 | flache klare Haube | BLP6016723 |
| 24 | OPTIMA 14L LED E EVG220 SL | BLS9101419 | E | – | SL | – | – | LED 3 W | 6 / 4,2 | 1,6 | flache klare Haube, inkl. Einbaurahmen | BLP6016723 |
| 25 | OPTIMA 14L LED P EVG220 SL | BLS9101420 | – | P | SL | – | – | LED 3 W | 6 / 4,2 | 0,8 | flache klare Haube | BLS4200584 |
| 26 | OPTIMA 14L LED A EVG220 SL | BLS9101421 | A | – | SL | – | – | LED 3 W | 6 / 4,2 | 2,1 | flache klare Haube, inkl. Wandausleger | BLP6016723 |
| 27 | OPTIMA 14L LED K EVG220 SL | BLS9101422 | K | – | SL | – | – | LED 3 W | 6 / 4,2 | 0,9 | flache klare Haube, inkl. 2 Kettenhaken | BLS4200585 |
| 28 | OPTIMA 14L LED W/D 32m EVG220 | BLS9101423 | W/D | – | RZL | Set | 32 | LED 1,5 W | 5 / 2,6 | 1,1 | 32m opale Haube | BLP6016724 |
| 29 | OPTIMA 14L LED E 32m EVG220 | BLS9101424 | E | – | RZL | Set | 32 | LED 1,5 W | 5 / 2,6 | 1,9 | 32m opale Haube, inkl. Einbaurahmen | BLP6016724 |
| 30 | OPTIMA 14L LED P 32m EVG220 | BLS9101425 | – | P | RZL | Set | 32 | LED 1,5 W | 5 / 2,6 | 1,1 | 32m opale Haube | BLS4200582 |
| 31 | OPTIMA 14L LED A 32m EVG220 | BLS9101426 | A | – | RZL | Set | 32 | LED 1,5 W | 5 / 2,6 | 2,4 | 32m opale Haube, inkl. Wandausleger | BLP6016724 |
| 32 | OPTIMA 14L LED K 32m EVG220 | BLS9101427 | K | | RZL | Set | 32 | LED 1,5 W | 5 / 2,6 | 1,2 | 32m opale Haube, inkl. 2 Kettenhaken | BLS4200583 |

# Optima

## Optima 14L

| Laufende Nr. | Artikel-Bezeichnung | Bestell-Nr. | Montageart: Zubehör enthalten | Montageart: Zubehör separat | RZL/SL | Piktogramm | EKW (m) | Leuchtmittel | Leistungs-aufnahme | Gewicht (kg) | Anmerkungen | Artikel-Nr. Basisleuchte |
|---|---|---|---|---|---|---|---|---|---|---|---|---|
| **Einzelbatterieleuchten - Naveo / DCP** | | | | | | | | | | | | |
| 33 | **OPTIMA 14L LED W M3 Bus** | **BLS9701444** | W | – | RZL | Set | 18 | LED 1,5 W | 5 / – | 0,9 | flache opale Haube | BLP6017701 |
| 34 | **OPTIMA 14L LED D M3 Bus** | **BLS9701445** | D (W) | – | RZL | Set | 18 | LED 1,5 W | 5 / – | 1,0 | hohe opale Haube | BLP6017702 |
| 35 | **OPTIMA 14L LED E M3 Bus** | **BLS9701446** | E | – | RZL | Set | 18 | LED 1,5 W | 5 / – | 2,3 | hohe opale Haube, inkl. Einbaurahmen | BLP6017702 |
| 36 | **OPTIMA 14L LED P M3 Bus** | **BLS9701447** | – | P | RZL | Set | 18 | LED 1,5 W | 5 / – | 1,0 | hohe opale Haube | BLS6017703 |
| 37 | **OPTIMA 14L LED A M3 Bus** | **BLS9701448** | A | – | RZL | Set | 18 | LED 1,5 W | 5 / – | 1,8 | hohe opale Haube, inkl. Wandausleger | BLP6017702 |
| 38 | **OPTIMA 14L LED K M3 Bus** | **BLS9701449** | K | – | RZL | Set | 18 | LED 1,5 W | 5 / – | 1,1 | hohe opale Haube, inkl. 2 Kettenhaken | BLS6017704 |
| 39 | **OPTIMA 14L LED D M3 Bus SL** | **BLS9701450** | D | – | SL | – | – | LED 3 W | 6 / – | 1,1 | flache klare Haube | BLP6017708 |
| 40 | **OPTIMA 14L LED E M3 Bus SL** | **BLS9701451** | E | – | SL | – | – | LED 3 W | 6 / – | 1,9 | flache klare Haube, inkl. Einbaurahmen | BLP6017708 |
| 41 | **OPTIMA 14L LED P M3 Bus SL** | **BLS9701452** | – | P | SL | – | – | LED 3 W | 6 / – | 1,1 | flache klare Haube | BLS4100309 |
| 42 | **OPTIMA 14L LED A M3 Bus SL** | **BLS9701453** | A | – | SL | – | – | LED 3 W | 6 / – | 2,4 | flache klare Haube, inkl. Wandausleger | BLP6017708 |
| 43 | **OPTIMA 14L LED K M3 Bus SL** | **BLS9701454** | K | – | SL | – | – | LED 3 W | 6 / – | 1,2 | flache klare Haube, inkl. 2 Kettenhaken | BLS4100310 |
| 44 | **OPTIMA 14L LED W/D 32m M3 BUS** | **BLS9701455** | W/D | – | RZL | Set | 32 | LED 1,5 W | 5 / – | 1,2 | 32m opale Haube | BLP6017705 |
| 45 | **OPTIMA 14L LED E 32m M3 BUS** | **BLS9701456** | E | – | RZL | Set | 32 | LED 1,5 W | 5 / – | 2,0 | 32m opale Haube, inkl. Einbaurahmen | BLP6017705 |
| 46 | **OPTIMA 14L LED P 32m M3 BUS** | **BLS9701457** | – | P | RZL | Set | 32 | LED 1,5 W | 5 / – | 1,2 | 32m opale Haube | BLS4100306 |
| 47 | **OPTIMA 14L LED A 32m M3 BUS** | **BLS9701458** | A | – | RZL | Set | 32 | LED 1,5 W | 5 / – | 2,5 | 32m opale Haube, inkl. Wandausleger | BLP6017705 |
| 48 | **OPTIMA 14L LED K 32m M3 BUS** | **BLS9701459** | K | – | RZL | Set | 32 | LED 1,5 W | 5 / – | 1,3 | 32m opale Haube, inkl. 2 Kettenhaken | BLS4100307 |

# Optima

## Optima 14L

| Laufende Nr. | Artikel-Bezeichnung | Bestell-Nr. | Montageart: Zubehör enthalten | Montageart: Zubehör separat | RZL/SL | Piktogramm | EKW (m) | Leuchtmittel | Leistungs-aufnahme | Gewicht (kg) | Anmerkungen | Artikel-Nr. Basisleuchte |
|---|---|---|---|---|---|---|---|---|---|---|---|---|
| **Einzelbatterieleuchten** | | | | | | | | | | | | |
| 49 | **OPTIMA 14L LED W M3 SÜ** | **BLS9601411** | W | – | RZL | Set | 18 | LED 1,5W | 5 / – | 0,9 | flache opale Haube | BLP6016725 |
| 50 | **OPTIMA 14L LED D M3 SÜ** | **BLS9601412** | D (W) | – | RZL | Set | 18 | LED 1,5W | 5 / – | 1,0 | hohe opale Haube | BLP6016726 |
| 51 | **OPTIMA 14L LED E M3 SÜ** | **BLS9601417** | E | – | RZL | Set | 18 | LED 1,5W | 5 / – | 2,3 | hohe opale Haube, inkl. Einbaurahmen | BLP6016726 |
| 52 | **OPTIMA 14L LED P M3 SÜ** | **BLS9601413** | – | P | RZL | Set | 18 | LED 1,5W | 5 / – | 1,0 | hohe opale Haube | BLS4100231 |
| 53 | **OPTIMA 14L LED A M3 SÜ** | **BLS9601414** | A | – | RZL | Set | 18 | LED 1,5W | 5 / – | 1,8 | hohe opale Haube, inkl. Wandausleger | BLP6016726 |
| 54 | **OPTIMA 14L LED K M3 SÜ** | **BLS9601415** | K | – | RZL | Set | 18 | LED 1,5W | 5 / – | 1,1 | hohe opale Haube, inkl. 2 Kettenhaken | BLS4100232 |
| 55 | **OPTIMA 14L LED D M3 SÜ SL** | **BLS9601418** | D | – | SL | – | – | LED 3 W | 6 / – | 1,1 | flache klare Haube | BLP6016727 |
| 56 | **OPTIMA 14L LED E M3 SÜ SL** | **BLS9601419** | E | – | SL | – | – | LED 3 W | 6 / – | 1,9 | flache klare Haube, inkl. Einbaurahmen | BLP6016727 |
| 57 | **OPTIMA 14L LED P M3 SÜ SL** | **BLS9601420** | – | P | SL | – | – | LED 3 W | 6 / – | 1,1 | flache klare Haube | BLS4100233 |
| 58 | **OPTIMA 14L LED A M3 SÜ SL** | **BLS9601421** | A | – | SL | – | – | LED 3 W | 6 / – | 2,4 | flache klare Haube, inkl. Wandausleger | BLP6016727 |
| 59 | **OPTIMA 14L LED K M3 SÜ SL** | **BLS9601422** | K | – | SL | – | – | LED 3 W | 6 / – | 1,2 | flache klare Haube, inkl. 2 Kettenhaken | BLS4100234 |
| 60 | **OPTIMA 14L LED W/D 32m M3 SÜ** | **BLS9601423** | W/D | – | RZL | Set | 32 | LED 1,5W | 5 / – | 1,2 | 32m opale Haube | BLP6016732 |
| 61 | **OPTIMA 14L LED E 32m M3 SÜ** | **BLS9601424** | E | – | RZL | Set | 32 | LED 1,5W | 5 / – | 2,0 | 32m opale Haube, inkl. Einbaurahmen | BLP6016732 |
| 62 | **OPTIMA 14L LED P 32m M3 SÜ** | **BLS9601425** | – | P | RZL | Set | 32 | LED 1,5W | 5 / – | 1,2 | 32m opale Haube | BLS4100241 |
| 63 | **OPTIMA 14L LED A 32m M3 SÜ** | **BLS9601426** | A | – | RZL | Set | 32 | LED 1,5W | 5 / – | 2,5 | 32m opale Haube, inkl. Wandausleger | BLP6016732 |
| 64 | **OPTIMA 14L LED K 32m M3 SÜ** | **BLS9601427** | K | – | RZL | Set | 32 | LED 1,5W | 5 / – | 1,3 | 32m opale Haube, inkl. 2 Kettenhaken | BLS4100242 |

# Optima

## Optima 14L

| Zubehör | Bestell-Nr. | für Montageart | Gewicht (kg) | Anmerkungen |
|---|---|---|---|---|
| **Artikel-Bezeichung** | | | | |
| **PENDELP. 500MM & FLANSCH/ABDECKUNG** | **BLP6015518** | P | 0,2 | Pendel kürzbar |
| **PENDELP. 1000MM & FLANSCH/ABDECKUNG** | **BLP6015519** | P | 0,4 | Pendel kürzbar |
| **BALLSCHUTZKORB 6014581** | **BLP6014581** | W | 0,8 | nur für flache Haube |
| **BALLSCHUTZKORB 6015583** | **BLP6015583** | W/D | 0,8 | für hohe und flache Haube |
| **BALLSCHUTZKORB 6014591** | **BLP6014591** | W | 0,4 | nur für 32m Haube |

| Artikel-Bezeichnung | Artikel-Nr. | für Montageart | Gewicht (kg) | Anmerkungen |
|---|---|---|---|---|
| **Ersatzteile** | | | | |
| OPTIMA 14 PIKTO LMU/R/L ISO | BLPISOP-0140S58 | – | < 0,1 | Klebefolienset |
| OPTIMA 14 PIKTO LMO ISO | BLPISOP-0140E51 | – | < 0,1 | Klebefolie |
| PIKTO 32M SET PIKTO LMU/L/R ISO | BLPAT73000PS/20 | – | < 0,1 | Klebefolienset |
| PIKTO 32M LMO ISO | BLPAT73051TS/20 | – | < 0,1 | Klebefolie |
| WANDAUSLEGER OPTIMA 14L U DECOLUX 661 | BLP6017785 | A | 0,3 | – |
| DECKENEINBAURAHMEN OPTIMA 14 | BLP6016314 | E | 0,8 | – |
| KETTENHAKEN 1VE=1 TUETE | BLP600970540 | K | 0,1 | 2 Kettenhaken |

## Maßzeichnungen Leuchten

### Optima 14L E

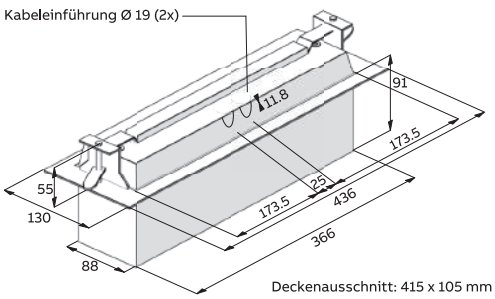


### Optima 14L E (SL)

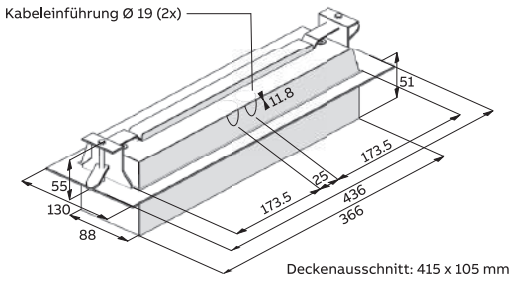

# Optima

Optima 14L

## Maßzeichnungen Leuchten

### Optima 14L D (W)

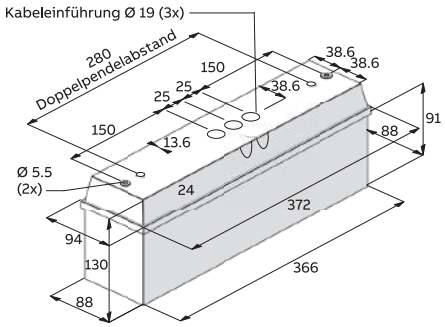


### Optima 14L W und D (SL)

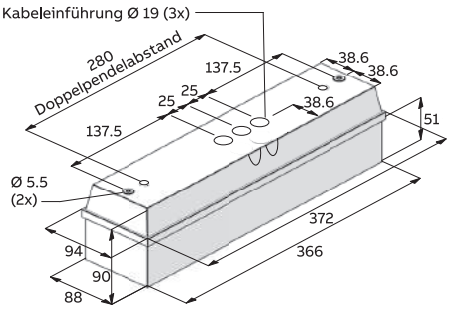


### Optima 14L A

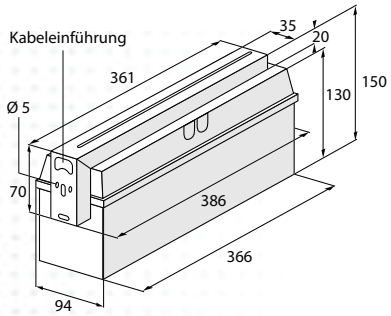


### Optima 14L A (SL)

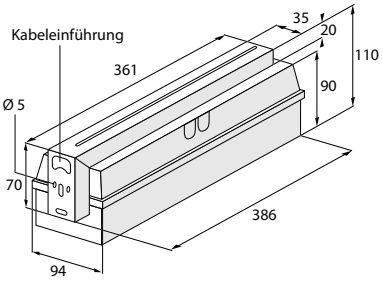


### Optima 14L 32 m D

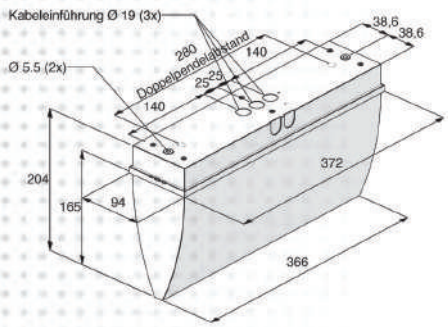


### Optima 14L 32 m W

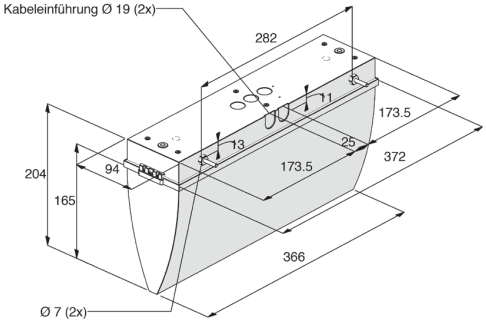

# Optima

Optima 14L

## Maßzeichnungen Leuchten

### Optima 14L 32 m E

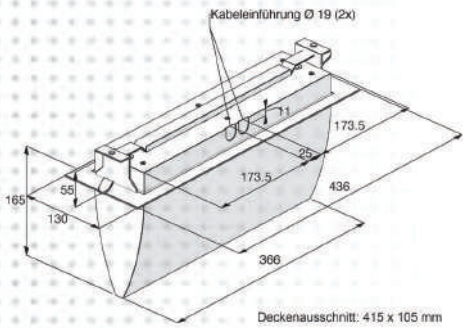


### Optima 14L 32 m A

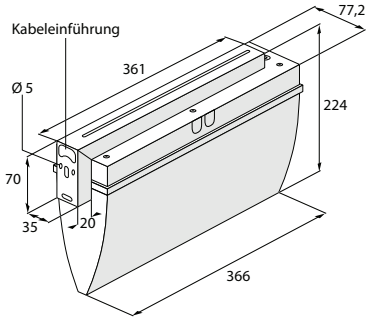


## Maßzeichnungen Zubehör

### Ballschutzkorb 6014581 (nur für flache Haube)

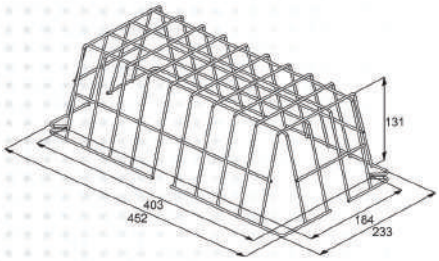


### Ballschutzkorb 6015583 (für hohe und flache Haube)

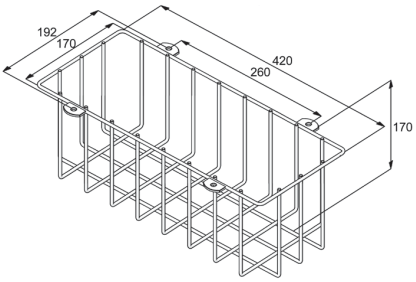


### Ballschutzkorb 6014591 (nur für 32 m Haube, Wand)

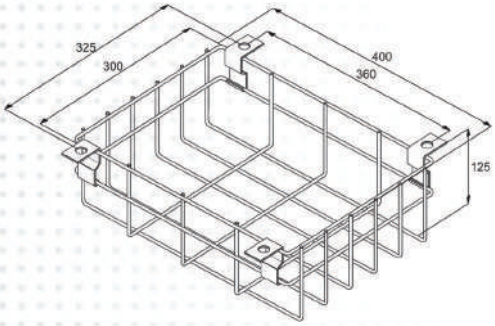


### Doppelpendel

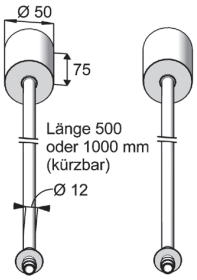

INDUSTRIESTRASSE 2
CH-8335 HITTNAU

+41´44´950´10´10
+41´44´950´10´44

WWW. ELEKTROPLANET.CH
INFO@ELEKTROPLANET.CH