Optima

Optima 12

Optima 12 Wand

Optima 12 Decke

Optima 12 SL

Optima 12

Robuste und in rauer Umgebung einsetzbare Sicherheits- und Rettungszeichenleuchte.

Technische Daten

- **Gehäuse:** Kunststoff
  mit hoher Haube: Schutzart IP54
- **Anschlussspannung:**
  220…240 V AC 50/60 Hz
  176…275 V DC (nur ZBL)
- **Zulässige Umgebungstemperatur:**
  –5…+35°C Dauerschaltung
  + 5…+40°C Bereitschaftsschaltung
- **Leuchtmittel** inklusive

Optionen

Sonderzeichen, Sonderpiktogramme

Weitere Informationen zu der Leuchte finden Sie unter:
new.abb.com/low-voltage/de/produkte/sicherheitsbeleuchtung/kaufel/produkte/leuchten/optima-12

Projektierungstabellen

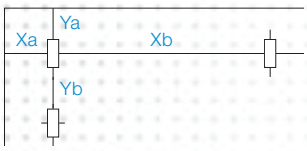

ZBL Optima 12 (RLED)				
h(m)	Ya	Yb	Xa	Xb
2,5	3,3	8,0	3,3	7,8
3,0	3,4	8,7	3,4	8,6
4,0	3,5	9,5	3,5	9,6
5,0	3,4	9,9	3,4	9,9
6,0	3,2	10,0	3,1	9,8
7,0	2,3	9,7	2,2	9,6
8,0	–	9,3	–	9,2

ELEKTROPLANET
EHRLICH • EINFACH • SICHER

Optima

Optima 12

Laufende Nr.	Artikel-Bezeichnung	Bestell-Nr.	Montageart: Zubehör enthalten	Montageart: Zubehör separat	RZL/SL	Piktogramm	EKW (m)	Leuchtmittel	Leistungsaufnahme (VA/W)	Gewicht (kg)	Anmerkungen	Artikel-Nr. Basisleuchte
Zentralbatterieleuchten - viaFlex												
1	**OPTIMA 12 RLED W FLX**	**BLS9401214**	W		RZL+SL	Set	24	LED 3W	6 / 4,3	1,2	–	BLP4150382309/20
2	**OPTIMA 12 RLED D FLX**	**BLS9401216**	D		RZL+SL	Set	24	LED 3W	6 / 4,3	1,4	hohe Haube	BLP4150382309/20
3	**OPTIMA 12 RLED P FLX**	**BLS9401217**		P	RZL+SL	Set	24	LED 3W	6 / 4,3	1,4	hohe Haube, IP 54	BLS4200542
4	**OPTIMA 12 RLED A FLX**	**BLS9401218**	A		RZL+SL	Set	24	LED 3W	6 / 4,3	1,8	hohe Haube, inkl. Wandausleger	BLP4150382309/20
5	**OPTIMA 12 RLED K FLX**	**BLS9401219**	K		RZL+SL	Set	24	LED 3W	6 / 4,3	1,5	hohe Haube, inkl. Kettenhaken	BLS4200543
6	**OPTIMA 12 RLED P FLX SL**	**BLS9401220**		P	SL	–	–	LED 3W	6 / 4,3	1,2	IP 54	BLS4200542
7	**OPTIMA 12 RLED K FLX SL**	**BLS9401221**	K		SL	–	–	LED 3W	6 / 4,3	1,3	inkl. Kettenhaken	BLS4200543
Zentralbatterieleuchten												
8	**OPTIMA 12 RLED W EVG220**	**BLS9101214**	W		RZL+SL	Set	24	LED 3W	6 / 4,2	1,1	–	BLP4150382302/20
9	**OPTIMA 12 RLED D EVG220**	**BLS9101216**	D		RZL+SL	Set	24	LED 3W	6 / 4,2	1,3	hohe Haube	BLP4150382302/20
10	**OPTIMA 12 RLED P EVG220**	**BLS9101217**		P	RZL+SL	Set	24	LED 3W	6 / 4,2	1,3	hohe Haube, IP 54	BLS4200535
11	**OPTIMA 12 RLED A EVG220**	**BLS9101218**	A		RZL+SL	Set	24	LED 3W	6 / 4,2	1,7	hohe Haube, inkl. Wandausleger	BLP4150382302/20
12	**OPTIMA 12 RLED K EVG220**	**BLS9101219**	K		RZL+SL	Set	24	LED 3W	6 / 4,2	1,4	hohe Haube, inkl. Kettenhaken	BLS4200536
13	**OPTIMA 12 RLED P EVG220 SL**	**BLS9101220**		P	SL	–	–	LED 3W	6 / 4,2	1,1	IP 54	BLS4200535
14	**OPTIMA 12 RLED K EVG220 SL**	**BLS9101221**	K		SL	–	–	LED 3W	6 / 4,2	1,2	inkl. Kettenhaken	BLS4200536

Zubehör Artikel-Bezeichung	Bestell-Nr.	für Montageart	Gewicht (kg)	Anmerkungen
PENDELP. 500MM & FLANSCH/ABDECKUNG	**BLP6015518**	P	0,2	Doppelpendel, kürzbar
PENDELP. 1000MM & FLANSCH/ABDECKUNG	**BLP6015519**	P	0,4	Doppelpendel, kürzbar
BALLSCHUTZKORB 6014581	**BLP6014581**	W (RZL) / D (SL)	0,8	nicht für hohe Haube

Artikel-Bezeichnung Ersatzteile	Artikel-Nr.	für Montageart	Gewicht (kg)	Anmerkungen
PIKTO 24METER LMU/R/L ISO	BLPISOP-0120S58	–	< 0,1	Klebefolienset für flache und hohe Haube
PIKTO 24METER LMO ISO	BLPISOP-0120E51	–	< 0,1	Klebefolie für flache und hohe Haube
12 WANDAUSLEGER	BLP6014267	A	0,4	–
KETTENHAKEN 1VE=1 TUETE	BLP600970540	K	0,1	–
12 HOHE HAUBE OPTIMA	BLP6012982	–	0,2	ohne Piktogramme

Optima

Optima 12

LED IP 65 24

Maßzeichnungen Leuchten

Optima 12 W und D (SL)

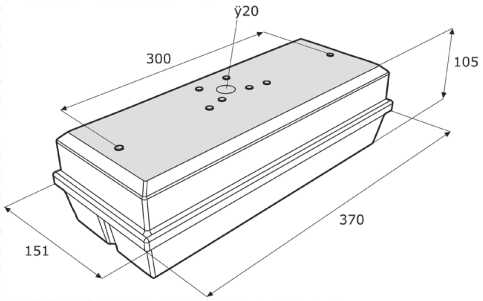

Optima 12 D

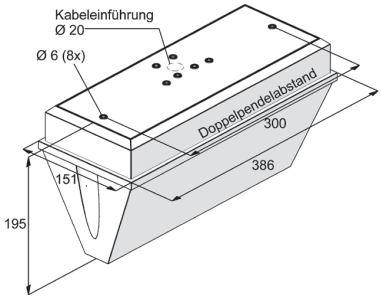

Optima 12 A

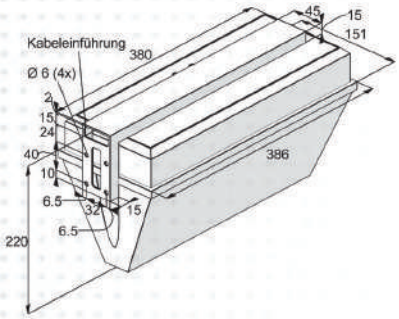

Maßzeichnungen Zubehör

Ballschutzkorb 6014581 (nur für flache Haube)

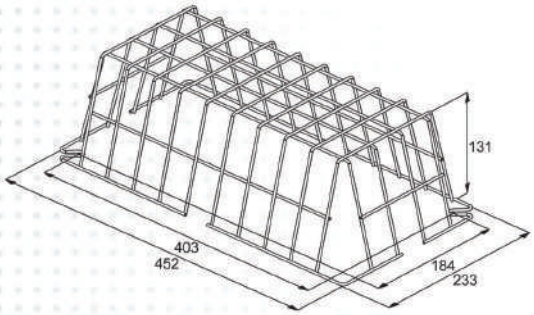

Doppelpendel

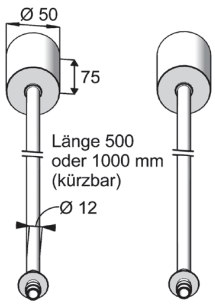

INDUSTRIESTRASSE 2
CH-8335 HITTNAU

+41´44´950´10´10
+41´44´950´10´44

WWW.ELEKTROPLANET.CH
INFO@ELEKTROPLANET.CH