Optilux

Optilux 22

Optilux 22 Wand

Optilux 22

Designleuchte für ein breites Anwendungsspektrum als einseitige Rettungszeichenleuchte

Technische Daten

- **Gehäuse:** eloxiertes Aluminium und Kunststoff weiß
- **Anschlussspannung:**
  220…240 V AC 50/60 Hz
  176…275 V DC (nur ZBL)
- **Zulässige Umgebungstemperatur:**
  –5…+35°C Dauerschaltung
  + 5…+40°C Bereitschaftsschaltung
- **Leuchtmittel** inklusive

Optionen

Kinoleuchte Cinema (ZBL + EBL), mit reduziertem Lichtstrom im Netzbetrieb und 100 % Lichtstrom bei Netzausfall

Sonderzeichen, Sonderpiktogramme

Weitere Informationen zu der Leuchte finden Sie unter:
new.abb.com/low-voltage/de/produkte/sicherheitsbeleuchtung/ kaufel/produkte/leuchten/optilux-22

ELEKTROPLANET
EHRLICH • EINFACH • SICHER

Optilux

Optilux 22

Laufende Nr.	Artikel-Bezeichnung	Bestell-Nr.	Montageart: Zubehör enthalten	Montageart: Zubehör separat	RZL/SL	Piktogramm	EKW (m)	Leuchtmittel	Leistungsaufnahme (VA/W)	Gewicht (kg)	Anmerkungen	Artikel-Nr. Basisleuchte
Zentralbatterieleuchten - viaFlex												
1	**OPTILUX 22 LED W FLX**	**BLS9402219**	W	–	RZL	Einzel*	24	LED 2 W	7 / 3,7	0,9	–	BLS4200445
2	**OPTILUX 22 LED D FLX**	**BLS9402220**	D (eins.)	–	RZL	Einzel*	24	LED 2 W	7 / 3,7	1,2	inkl. Decken-/Wandbügel	BLS4200445
3	**OPTILUX 22 LED WE FLX**	**BLS9402221**	WE	–	RZL	Einzel*	24	LED 2 W	7 / 3,7	1,6	Wandeinbau, inkl. Einbauschale	BLS4200445
Zentralbatterieleuchten												
4	**OPTILUX 22 LED W EVG220**	**BLS9102219**	W	–	RZL	Einzel*	24	LED 2 W	7 / 3,5	0,8	–	BLP11112106/20
5	**OPTILUX 22 LED D EVG220**	**BLS9102220**	D (eins.)	–	RZL	Einzel*	24	LED 2 W	7 / 3,5	1,1	inkl. Decken-/Wandbügel	BLP11112106/20
6	**OPTILUX 22 LED WE EVG220**	**BLS9102221**	WE	–	RZL	Einzel*	24	LED 2 W	7 / 3,5	1,5	Wandeinbau, inkl. Einbauschale	BLP11112106/20
Einzelbatterieleuchten - Naveo / DCP												
7	**OPTILUX 22 LED W M3 BUS**	**BLS9702219**	W	–	RZL	Einzel*	24	LED 2 W	13 / –	1,1	–	BLP11112095/2002
8	**OPTILUX 22 LED D M3 BUS**	**BLS9702220**	D (eins.)	–	RZL	Einzel*	24	LED 2 W	13 / –	1,4	inkl. Decken-/Wandbügel	BLP11112095/2002
9	**OPTILUX 22 LED WE M3 BUS**	**BLS9702221**	WE	–	RZL	Einzel*	24	LED 2 W	13 / –	1,8	Wandeinbau, inkl. Einbauschale	BLP11112095/2002
Einzelbatterieleuchten												
10	**OPTILUX 22 LED W M3 SÜ**	**BLS9602219**	W	–	RZL	Einzel*	24	LED 2 W	13 / –	1,1	–	BLP11112091/2001
11	**OPTILUX 22 LED D M3 SÜ**	**BLS9602220**	D (eins.)	–	RZL	Einzel*	24	LED 2 W	13 / –	1,4	inkl. Decken-/Wandbügel	BLP11112091/2001
12	**OPTILUX 22 LED WE M3 SÜ**	**BLS9602221**	WE	–	RZL	Einzel*	24	LED 2 W	13 / –	1,8	Wandeinbau, inkl. Einbauschale	BLP11112091/2001

* Bitte Pfeilrichtung angeben

Zubehör Artikel-Bezeichnung	Bestell-Nr.	für Montageart	Gewicht (kg)	Anmerkungen
BALLSCHUTZKORB 6014581	**BLP6014581**	W	0,8	–
BETONEINBAUKASTEN OPTILUX	**BLP11160101**	WE	1,4	–

Ersatzteile Artikel-Bezeichnung	Artikel-Nr.	für Montageart	Gewicht (kg)	Anmerkungen
22 LMU-ISO-PIKTO	BLP12332658/20	–	<0,1	Piktofolie inkl. Alurahmen
22 LMR-ISO-PIKTO	BLP12332652/20	–	<0,1	Piktofolie inkl. Alurahmen
22 LML-ISO-PIKTO	BLP12332653/20	–	<0,1	Piktofolie inkl. Alurahmen
22 LMO-ISO-PIKTO	BLP12332651/20	–	<0,1	Piktofolie inkl. Alurahmen
DECKEN-/WANDBUEGEL OPTILUX 22/24	BLPA206512801	D (eins.)	0,3	–
EINBAUSCHALE OPTILUX 22/24	BLP11110111	WE	0,7	–

Optilux

Optilux 22

Maßzeichnungen Zubehör und Leuchten

Optilux 22 W

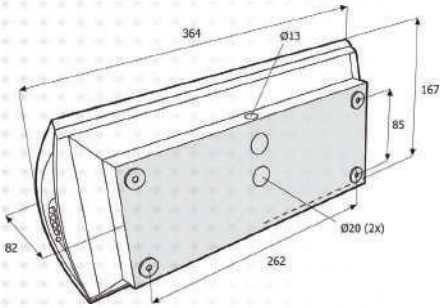

Optilux 22 WE

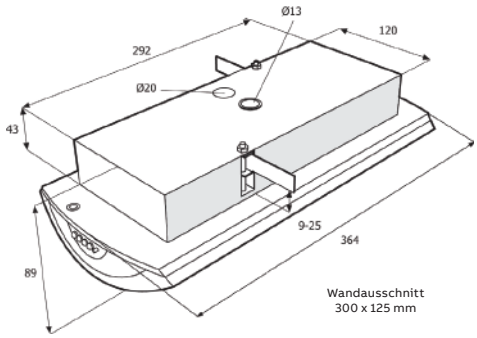

Optilux 22 D (eins.)

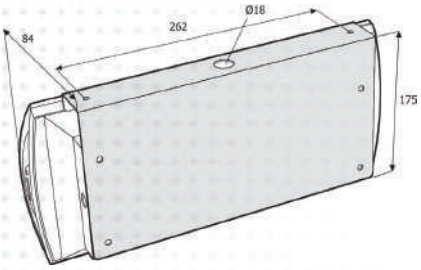

Ballschutzkorb 6014581

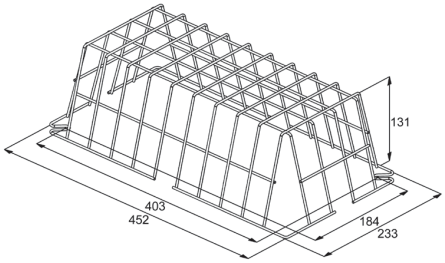

INDUSTRIESTRASSE 2
CH-8335 HITTNAU
+41´44´950´10´10
+41´44´950´10´44
WWW.ELEKTROPLANET.CH
INFO@ELEKTROPLANET.CH