NARADA *ND*

LED Sicherheitsleuchte für Wandmontage

- LED, wahlweise mit Linsen für Wege- oder Flächenausleuchtung
- Wartungsfreundlich, Leuchtmittel einfach zu wechseln
- Stabiles Gehäuse aus verzinktem Stahlblech
- Pulverbeschichtung in Weiß (RAL 9016) oder nach Wahl
- Schutzart IP65 - für Einsatz im Außenbereich geeignet
- Mit alterungsbeständigen Dichtungen
- Optional: Einzelbatterieausführung mit Akkuheizung für Außenbereich (bis -20°C)
- Optional: Zusatzgehäuse für seitliche Kabelzuführung - als Verteiler nutzbar
- Optional: Hinweiszeichen auf Rettungseinrichtung (beleuchtet durch LED)
- Optional: Mischbetriebsbaustein zum Betrieb als Leuchte in DS, BS oder geschaltete DS einschließlich Störungsmeldung nach EN 62034 (zentrale Versorgung)
- Optionale Schnittstelle zum Anschluss an eine Fernüberwachung nach DIN EN 62386-202 (z.B. DLI-Z64)

IP41 | IP65 | IK10 | RoHS | LED 2W | LED 4W | 3h | 8h | AUTO TEST | DALI | LVK | Tabelle

Technische Daten

Leuchte

Gehäuse:	Stahlblech verzinkt
Farbe:	Pulverbeschichtung, weiß RAL9016
Schutzart:	IP41/IP65
Schutzklasse:	I
Schlafestigkeit:	IK10
Montage:	Wandanbau
Maße (HxBxT):	220 x 220 x 60 mm
Zubehör:	Zusatzgehäuse für seitliche Kabeleinführung, Akku-Heizung für Temperatur bis -20°C

Zentrale Versorgung

Eingangsspannung:	230VAC/170-260 VDC
Anschlussleistung AC:	max. 6,5VA
Anschlussleistung DC:	max. 3,4W
Leuchtmittel:	1*P-LED: 2W 2*P-LED: 2W
Temperaturbereich:	-5°C bis +50°C

Einzelbatterie-Versorgung

Eingangsspannung:	230VAC
Anschlussleistung AC (ohne Heizung):	DL max. 11,9VA
Anschlussleistung AC (ohne Heizung):	BS max. 4,4VA
Anschlussleistung AC (mit Heizung):	DL max. 18,1VA
Anschlussleistung AC (mit Heizung):	BS max. 12,0VA
Ladezeit:	< 11h
Leuchtmittel:	1*P-LED: 1,7W 2*P-LED: 1,7W
Temperaturbereich:	+5°C bis +40°C

Bestellcode	Gehäuse / Abdeckung	Farbe	Montage	Brenndauer	Akku	Leuchtmittel	Lumen	BLF (%)
Leuchte für Zentralbatterie-Anlagen, 230V AC/DC								
ND A 1 W2 E220 LW	A=Flächen-Linse bis 3,5m Montagehöhe	1=weiß	W=Wandanbau	-	-	1 / 2*PLED	200	100
Leuchte für LPS260, Mischbetrieb, Leistung im Notbetrieb reduzierbar								
ND A 1 W2 CA220 LW	A=Flächen-Linse bis 3,5m Montagehöhe	1=weiß	W=Wandanbau	-	-	1 / 2*PLED	200	100/40
Leuchten Einzelbatterie mit Autotest, BS oder DS, mit schaltbarem Dauerlicht (Option: DA=DLI Überwachung, KT=potentialfreier Kontakt, FF=Notlichtblockierung)								
ND A 1 W2 ZX3 LW	A=Flächen-Linse bis 3,5m Montagehöhe	1=weiß	W=Wandanbau	3=3h	NiMh	1 / 2*PLED	170	100
ND A 1 W2 ZX8 2W	A=Flächen-Linse bis 3,5m Montagehöhe	1=weiß	W=Wandanbau	8=8h	NiMh	1 / 2*PLED	170	40
Mit Heizung für Temperaturen bis -20°C: Ersetze ZX3 mit ZX3H/ ZX8 mit ZX8H	Wege-Linse bis 3,5m Montagehöhe: Ersetze A mit B		Schutzart IP65: Ersetze W2 mit W7					

Zur Ermittlung weiterer Ausführungen nutzen Sie online unseren Bestellcode-Konfigurator auf **www.er-elektronik.de**

Maßzeichnung

Narada ND

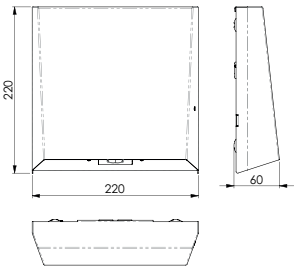

Bohrplan

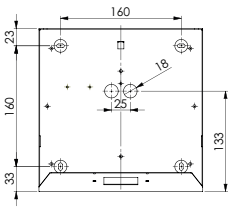

Maßzeichnung

Narada ND mit Zusatzgehäuse
Art.-Nr.: 827970765

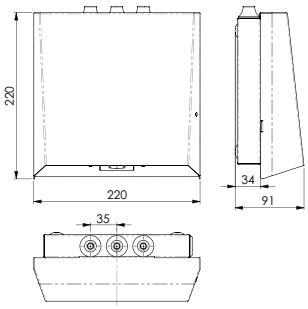

Bohrplan

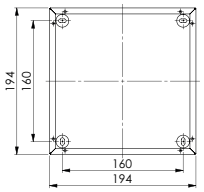

Zubehör

Bestellnummer	Beschreibung
733004220	Linse für Flächen-Ausleuchtung (**A**) 1 Stück
733004215	Linse für Wege-Ausleuchtung (**B**) 1 Stück
827970765	Zusatzgehäuse für seitliche Kabeleinführung

Bestellnummer	Beschreibung
910010020	Stromkreisbezeichnungsschilder (Set à 20 St.)
910010050	Stromkreisbezeichnungsschilder für LPS260 (Set à 128 St.)
910010060	Stromkreisbezeichnungsschilder für LPS48-16 (Set à 80 St.)

ELEKTROPLANET
EHRLICH · EINFACH · SICHER
WWW. ELEKTROPLANET.CH
INFO@ELEKTROPLANET.CH
+41 ´44 ´950 ´10 ´10
+41 ´44 ´950 ´10 ´44
INDUSTRIESTRASSE 2
CH-8335 HITTNAU