FLOOD Kompakt *FK*

Flacher LED Flutlichtstrahler für Innen- und Außenanwendungen

- Neues Vorschaltgerät, schnellstartend
- Sehr hoher Wirkungsgrad (PF > 0,99)
- Energieeffizient mit geringster Verlustleistung (A+)
- Flache, optisch ansprechende Ausführung mit drehbarem Schwenkbügel
- Schlagzähes und wärmeleitendes Alu-Druckgussgehäuse in hoher Schutzart
- Aluminiumreflektor für flächige Ausleuchtung
- Geeignet für Notstromanlagen mit 220V AC/DC
- Reduzierte Lichtleistung/Stromaufnahme bei Versorgung mit 220V DC
- Vorkonfektionierte Anschlussleitung mit abgesetzter Verbindungsdose

IP65 | IK10 | LED 10-50W | Color Rendering Index >80 | RoHS | LVK | Tabelle

Technische Daten

Gehäuse:	Alu-Druckguss
Abdeckung:	Alu-Druckguss
Farbe:	weiß
Blende:	Glas, klar
Reflektor:	Aluminium, mattiert
Schutzart:	IP65
Schutzklasse:	I
Schlagfestigkeit:	IK10
Montage:	Wand- und Deckenmontage
Lebensdauer (L70):	50000h / >15000 Schaltzyklen
CRI:	>80
Startzeit:	<0,5sec.
Lichtfarbe:	4000K (neutral weiß)
Abstrahlwinkel	100° (breitstrahlend)
Temperaturbereich:	-20°C bis +45°C
Eingangsspannung:	230V 0-60Hz
Powerfaktor:	>0,9

Zentrale Versorgung

Anschlussleistung AC (10W):	max. 9,5VA
Leistungsaufnahme DC (10W):	max. 8,2W
Anschlussleistung AC (20W):	max. 20,5VA
Leistungsaufnahme DC (20W):	max. 13,8W
Anschlussleistung AC (30W):	max. 27,9VA
Leistungsaufnahme DC (30W):	max. 22,4W
Anschlussleistung AC (50W):	max. 47,8VA
Leistungsaufnahme DC (50W):	max. 38,1W

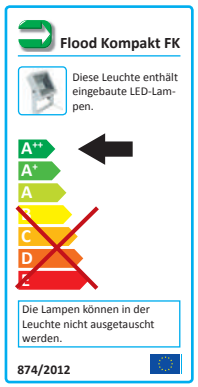

Bestellcode	Leistung AC	Leistung DC	Ausführung	Maße in mm (HxBxT)
LED Flutlichtstrahler FLOOD Kompakt FK				
FK 10 E	10W / 920lm	8,5W / 610lm	Notstromgeeignet AC / DC	95 x 155 x 25
FK 20 E	20W / 2020lm	13,8W / 1180lm	Notstromgeeignet AC / DC	135 x 215 x 32
FK 30 E	30W / 2850lm	22,4W / 2840lm	Notstromgeeignet AC / DC	168 x 266 x 40
FK 50 E	50W / 4360lm	38,0W / 4030lm	Notstromgeeignet AC / DC	190 x 305 x 40

Maßzeichnung

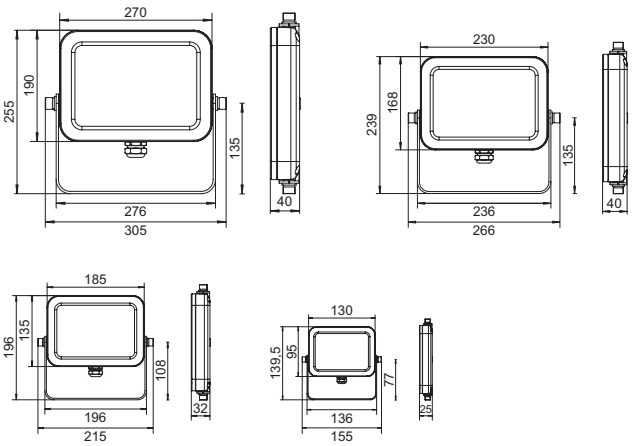

Option: Flood Kompakt FK mit Verbindungsdose oder Verteilergehäuse

Verteilergehäuse für Mischbetriebsbaustein
Art.-Nr.: 916046000

Verbindungsdose
Art.-Nr.: 916058030

Zubehör

Bestellnummer	Beschreibung
EGV15	Externe Notstromversorgung 3h/15W für FK10
PGVG200-12	Externe Notstromversorgung 3h/25W für 2xFK10
PGVG200-18	Externe Notstromversorgung 3h/40W für 2xFK20
PGVG200-24	Externe Notstromversorgung 3h/50W für 2xFK30
PGVG200-45	Externe Notstromversorgung 3h/90W für 2xFK50
BSK-SQ	Ballschutzkorb für FK10, FK20, FK30
BSK-LQ	Ballschutzkorb für FK50

Bestellnummer	Beschreibung
916058030	Verbindungsdose
916046000	Verteilergehäuse, IP55 (für Mischbetriebsbaustein)
910010020	Stromkreisbezeichnungsschilder (Set à 20 St.)
910010050	Stromkreisbezeichnungsschilder für LPS260 (Set à 128 St.)
910010060	Stromkreisbezeichnungsschilder für LPS48-16 (Set à 80 St.)

ELEKTROPLANET
EHRLICH · EINFACH · SICHER
WWW. ELEKTROPLANET.CH
INFO@ELEKTROPLANET.CH
+41 ´44 ´950 ´10 ´10
+41 ´44 ´950 ´10 ´44
INDUSTRIESTRASSE 2
CH-8335 HITTNAU

PB FLOOD Kompakt FK - 04/2018 - Irrtümer und Änderungen vorbehalten