Aqualux

Aqualux 25

Aqualux 25 Decke

Aqualux 25 Wand

Aqualux 25 SL

Aqualux 25

Vandalismussichere, robuste und wasserdichte Sicherheits- und Rettungszeichenleuchte.

Technische Daten

- **Gehäuse:** Kunststoff weiß, eloxiertes Aluminium
- **Anschlussspannung:**
  220…240 V AC 50/60 Hz
  176…275 V DC (nur ZBL)
- **Zulässige Umgebungstemperatur:**
  −5…+35°C Dauerschaltung
  +5…+40°C Bereitschaftsschaltung
- IK10 nicht für hohe Haube
- **Leuchtmittel** inklusive

Optionen

Thermostatgesteuerte **Heizung** für Leuchteneinsatz bis −25°C im Freien

Sonderzeichen, Sonderpiktogramme

Weitere Informationen zu der Leuchte finden Sie unter:
new.abb.com/low-voltage/de/produkte/sicherheitsbeleuchtung/kaufel/produkte/leuchten/aqualux

Projektierungstabellen

ZBL Aqualux 25 SL (RLED)

h(m)	Ya	Yb	Xa	Xb
2,5	1,7	5,1	4,4	10,4
3,0	1,5	5,1	4,3	11,5
4,0	–	4,5	3,8	12,6

EBL 3h Aqualux 25 SL (RLED)

h(m)	Ya	Yb	Xa	Xb
2,5	1,0	3,8	3,0	9,1
3,0	0,2	3,4	2,9	9,3
3,5	-	2,6	-	6,3

ELEKTROPLANET
EHRLICH • EINFACH • SICHER

Aqualux

Aqualux 25

Laufende Nr.	Artikel-Bezeichnung	Bestell-Nr.	Montageart: Zubehör enthalten	Montageart: Zubehör separat	RZL/SL	Piktogramm	EKW (m)	Leuchtmittel	Leistungs-aufnahme (VA/W)	Gewicht (kg)	Anmerkungen	Artikel-Nr. Basisleuchte
Zentralbatterieleuchten - viaFlex												
1	AQUALUX 25 RLED W FLX	BLS9402530	W	–	RZL	Set	24	LED 3W	6 / 4,3	1,3	–	BLP7000055/2001
2	AQUALUX 25 RLED W FLX Heizung	BLS9402531	W	–	RZL	Set	24	LED 3W	26 / 24,3	1,7	mit Heizung	BLP7000955/2001
3	AQUALUX 25 RLED W30° FLX	BLS9402532	W 30°	–	RZL	Set	21	LED 3W	6 / 4,3	1,6	inkl.30°-Wandbügel	BLP7000055/2001
4	AQUALUX 25 RLED D (einseitig) FLX	BLS9402533	D (eins.)	–	RZL	Set	24	LED 3W	6 / 4,3	1,6	inkl. Deckenbügel	BLP7000055/2001
5	AQUALUX 25 RLED D FLX	BLS9402534	D	–	RZL	Set	24	LED 3W	6 / 4,3	1,7	hohe Haube	BLP7000055/2001
6	AQUALUX 25 RLED E FLX	BLS9402535	E	–	RZL	Set	24	LED 3W	6 / 4,3	3,0	hohe Haube, inkl. Einbaurahmen	BLP7000055/2001
7	AQUALUX 25 RLED P FLX	BLS9402536	–	P	RZL	Set	24	LED 3W	6 / 4,3	1,7	hohe Haube	BLS4200550
8	AQUALUX 25 RLED K FLX	BLS9402537	K	–	RZL	Set	24	LED 3W	6 / 4,3	1,9	hohe Haube, inkl. 4 Kettenhaken	BLS4200551
9	AQUALUX 25 RLED A FLX	BLS9402538	A	–	RZL	Set	24	LED 3W	6 / 4,3	2,0	hohe Haube, inkl. Wandausleger	BLP7000055/2001
10	AQUALUX 25 RLED D FLX SL	BLS9402539	D	–	SL	–	–	LED 3W	6 / 4,3	1,3	–	BLP7000055/2001
11	AQUALUX 25 RLED D FLX SL Heizung	BLS9402540	D	–	SL	–	–	LED 3W	26 / 24,3	1,7	mit Heizung	BLP7000955/2001
12	AQUALUX 25 RLED E FLX SL	BLS9402541	E	–	SL	–	–	LED 3W	6 / 4,3	2,6	inkl. Einbaurahmen	BLP7000055/2001
13	AQUALUX 25 RLED P FLX SL	BLS9402542	–	P	SL	–	–	LED 3W	6 / 4,3	1,3	–	BLS4200550
14	AQUALUX 25 RLED K FLX SL	BLS9402543	K	–	SL	–	–	LED 3W	6 / 4,3	1,5	inkl. 4 Kettenhaken	BLS4200551
15	AQUALUX 25 RLED W30° FLX SL	BLS9402544	W 30°	–	SL	–	–	LED 3W	6 / 4,3	1,6	inkl. 30°-Wandbügel	BLP7000055/2001
16	AQUALUX 25 RLED W30° FLX SL Heizung	BLS9402545	W 30°		SL	---	---	LED 3W	6 / 4,3	2.0	inkl. 30°-Wandbügel, mit Heizung	BLP7000955/2001
Zentralbatterieleuchten												
17	AQUALUX 25 RLED W EVG220	BLS9102530	W	–	RZL	Set	24	LED 3W	6 / 4,2	1,2		BLP7000055/20
18	AQUALUX 25 RLED W EVG220 Heizung	BLS9102544	W	–	RZL	Set	24	LED 3W	26 / 24,3	1,6	mit Heizung	BLP7000955/20
19	AQUALUX 25 RLED W30° EVG220	BLS9102531	W 30°	–	RZL	Set	21	LED 3W	6 / 4,2	1,5	inkl. 30°-Wandbügel	BLP7000055/20
20	AQUALUX 25 RLED D (einseitig) EVG220	BLS9102532	D (eins.)	–	RZL	Set	24	LED 3W	6 / 4,2	1,5	inkl. Deckenbügel	BLP7000055/20
21	AQUALUX 25 RLED D EVG220	BLS9102533	D	–	RZL	Set	24	LED 3W	6 / 4,2	1,6	hohe Haube	BLP7000055/20
22	AQUALUX 25 RLED E EVG220	BLS9102534	E	–	RZL	Set	24	LED 3W	6 / 4,2	2,9	hohe Haube, inkl. Einbaurahmen	BLP7000055/20
23	AQUALUX 25 RLED P EVG220	BLS9102535		P	RZL	Set	24	LED 3W	6 / 4,2	1,6	hohe Haube	BLS4200544
24	AQUALUX 25 RLED K EVG220	BLS9102536	K	–	RZL	Set	24	LED 3W	6 / 4,2	1,8	hohe Haube, inkl. 4 Kettenhaken	BLS4200545
25	AQUALUX 25 RLED A EVG220	BLS9102537	A	–	RZL	Set	24	LED 3W	6 / 4,2	1,9	hohe Haube, inkl. Wandausleger	BLP7000055/20
26	AQUALUX 25 RLED D EVG220 SL	BLS9102538	D	–	SL	–	–	LED 3W	6 / 4,2	1,2	–	BLP7000055/20
27	AQUALUX 25 RLED D EVG220 SL Heizung	BLS9102539	D	–	SL	–	–	LED 3W	26 / 24,3	1,6	mit Heizung	BLP7000955/20
28	AQUALUX 25 RLED E EVG220 SL	BLS9102540	E	–	SL	–	–	LED 3W	6 / 4,2	2,5	inkl. Einbaurahmen	BLP7000055/20
29	AQUALUX 25 RLED P EVG220 SL	BLS9102541		P	SL	–	–	LED 3W	6 / 4,2	1,2		BLS4200544
30	AQUALUX 25 RLED K EVG220 SL	BLS9102542	K	–	SL	–	–	LED 3W	6 / 4,2	1,4	inkl. 4 Kettenhaken	BLS4200545
31	AQUALUX 25 RLED W30° EVG220 SL	BLS9102543	W 30°	–	SL	–	–	LED 3W	6 / 4,2	1,5	inkl. 30°-Wandbügel	BLP7000055/20
32	AQUALUX 25 RLED W30° EVG220 SL Heizung	BLS9102545	W 30°		SL	---	---	LED 3W	26 / 24,2	1.9	inkl. 30°-Wandbügel, mit Heizung	BLP7000955/20

Aqualux

Aqualux 25

Laufende Nr.	Artikel-Bezeichnung	Bestell-Nr.	Montageart: Zubehör enthalten	Montageart: Zubehör separat	RZL/SL	Piktogramm	EKW (m)	Leuchtmittel	Leistungsaufnahme (VA/W)	Gewicht (kg)	Anmerkungen	Artikel-Nr. Basisleuchte
Einzelbatterieleuchten - Naveo / DCP												
33	AQUALUX 25 RLED W M3 Bus	BLS9702526	W	–	RZL	Set	24	LED 2W	13 / –	1,8		BLP7341055/20
34	AQUALUX 25 RLED W M3 Bus Heizung	BLS9702527	W	–	RZL	Set	24	LED 2W	33 / –	2,2	mit Heizung	BLP7341955/20
35	AQUALUX 25 RLED W30° M3 Bus	BLS9702528	W 30°	–	RZL	Set	21	LED 2W	13 / –	2,1	inkl. 30°-Wandbügel	BLP7341055/20
36	AQUALUX 25 RLED D (einseitig) M3 Bus	BLS9702529	D(eins.)	–	RZL	Set	24	LED 2W	13 / –	2,1	inkl. Deckenbügel	BLP7341055/20
37	AQUALUX 25 RLED D M3 Bus	BLS9702530	D	–	RZL	Set	24	LED 2W	13 / –	2,2	hohe Haube	BLP7341055/20
38	AQUALUX 25 RLED E M3 Bus	BLS9702531	E	–	RZL	Set	24	LED 2W	13 / –	3,5	hohe Haube, inkl. Einbaurahmen	BLP7341055/20
39	AQUALUX 25 RLED P M3 Bus	BLS9702532		P	RZL	Set	24	LED 2W	13 / –	2,2	hohe Haube	BLS4100322
40	AQUALUX 25 RLED K M3 Bus	BLS9702533	K	–	RZL	Set	24	LED 2W	13 / –	2,4	hohe Haube, inkl. 4 Kettenhaken	BLS4100324
41	AQUALUX 25 RLED A M3 Bus	BLS9702534	A	–	RZL	Set	24	LED 2W	13 / –	2,5	hohe Haube, inkl. Wandausleger	BLP7341055/20
42	AQUALUX 25 RLED D M3 Bus SL	BLS9702535	D		SL	---	---	LED 3W	13 / ---	2.0		BLP7341055/20
43	AQUALUX 25 RLED D M3 Bus SL Heizung	BLS9702536	D		SL	---	---	LED 3W	33 / ---	2.4	mit Heizung	BLP7341955/20
44	AQUALUX 25 RLED E M3 Bus SL	BLS9702537	E		SL	---	---	LED 3W	13 / ---	3.3	inkl. Einbaurahmen	BLP7341055/20
45	AQUALUX 25 RLED P M3 Bus SL	BLS9702538		P	SL	---	---	LED 3W	13 / ---	2.0		BLS4100322
46	AQUALUX 25 RLED K M3 Bus SL	BLS9702539	K		SL	---	---	LED 3W	13 / ---	2.2	inkl. 4 Kettenhaken	BLS4100324
47	AQUALUX 25 RLED W30° M3 Bus SL	BLS9702540	W 30°		SL	---	---	LED 3W	13 / ---	2.3	inkl. 30°-Wandbügel	BLP7341055/20
48	AQUALUX 25 RLED W30° M3 Bus SL Heizung	BLS9702541	W 30°		SL	---	---	LED 3W	33 / ---	2.7	inkl. 30°-Wandbügel, mit Heizung	BLP7341955/20
Einzelbatterieleuchten												
49	AQUALUX 25 RLED W M3 SÜ	BLS9602526	W	–	RZL	Set	24	LED 3W	13 / –	1.8		BLP7331055/20
50	AQUALUX 25 RLED W M3 SÜ Heizung	BLS9602527	W	–	RZL	Set	24	LED 3W	33 / –	2.2	mit Heizung	BLP7331955/20
51	AQUALUX 25 RLED W30° M3 SÜ	BLS9602528	W 30°	–	RZL	Set	21	LED 3W	13 / –	2.1	inkl. 30°-Wandbügel	BLP7331055/20
52	AQUALUX 25 RLED D (einseitig) M3 SÜ	BLS9602529	D(eins.)	–	RZL	Set	24	LED 3W	13 / –	2.1	inkl. Deckenbügel	BLP7331055/20
53	AQUALUX 25 RLED D M3 SÜ	BLS9602530	D	–	RZL	Set	24	LED 3W	13 / –	2.2	hohe Haube	BLP7331055/20
54	AQUALUX 25 RLED E M3 SÜ	BLS9602531	E	–	RZL	Set	24	LED 3W	13 / –	3.5	hohe Haube, inkl. Einbaurahmen	BLP7331055/20
55	AQUALUX 25 RLED P M3 SÜ	BLS9602532		P	RZL	Set	24	LED 3W	13 / –	2.2	hohe Haube	BLS4100321
56	AQUALUX 25 RLED K M3 SÜ	BLS9602533	K	–	RZL	Set	24	LED 3W	13 / –	2.4	hohe Haube, inkl. 4 Kettenhaken	BLS4100323
57	AQUALUX 25 RLED A M3 SÜ	BLS9602534	A	–	RZL	Set	24	LED 3W	13 / –	2.5	hohe Haube, inkl. Wandausleger	BLP7331055/20
58	AQUALUX 25 RLED D M3 SÜ SL	BLS9602535	D	–	SL	–	–	LED 3W	13 / –	2.0		BLP7331055/20
59	AQUALUX 25 RLED D M3 SÜ SL Heizung	BLS9602536	D	–	SL	–	–	LED 3W	33 / –	2.4	mit Heizung	BLP7331955/20
60	AQUALUX 25 RLED E M3 SÜ SL	BLS9602537	E	–	SL	–	–	LED 3W	13 / –	3.3	inkl. Einbaurahmen	BLP7331055/20
61	AQUALUX 25 RLED P M3 SÜ SL	BLS9602538		P	SL	–	–	LED 3W	13 / –	2.0		BLS4100321
62	AQUALUX 25 RLED K M3 SÜ SL	BLS9602539	K	–	SL	–	–	LED 3W	13 / –	2.2	inkl. 4 Kettenhaken	BLS4100323
63	AQUALUX 25 RLED W30° M3 SÜ SL	BLS9602540	W 30°	–	SL	–	–	LED 3W	13 / –	2.3	inkl. 30°-Wandbügel	BLP7331055/20
64	AQUALUX 25 RLED W30° M3 SÜ SL Heizung	BLS9602541	W 30°	–	SL	–	–	LED 3W	33 / –	2.7	inkl. 30°-Wandbügel, mit Heizung	BLP7331955/20

ELEKTROPLANET
EHRLICH • EINFACH • SICHER

Aqualux

Aqualux 25

Zubehör	Bestell-Nr.	für Montageart	Gewicht (kg)	Anmerkungen
Artikel-Bezeichnung				
PENDELP. 500MM & FLANSCH/ABDECKUNG	**BLP6015518**	P	0,2	Doppelpendel, kürzbar
PENDELP. 1000MM & FLANSCH/ABDECKUNG	**BLP6015519**	P	0,4	Doppelpendel, kürzbar
BALLSCHUTZKORB 6014581	**BLP6014581**	W (RZL) / D (SL)	0,8	nur für flache Haube

Artikel-Bezeichnung	Artikel-Nr.	für Montageart	Gewicht (kg)	Anmerkungen
Ersatzteile				
PIKTO 24METER LMU/R/L ISO	BLPISOP-0120S58	–	<0,1	Klebefolienset für flache und hohe Haube
PIKTO 24METER LMO ISO	BLPISOP-0120E51	–	<0,1	Klebefolie für flache und hohe Haube
MONTAGEBUEGEL DECKE/PENDEL AQL 25	BLP11150029	D (eins.)	0,3	–
WANDAUSLEGER AQUALUX 25	BLP11150030V	A	0,3	Wandausleger für RZL + SL
WANDMONTAGEBUEGEL AQL 25	BLP11150028V	W 30°	0,3	30° Wandbügel
EINBAURAHMEN AQUALUX WEISS	BLP11150042/2001	E	1,3	–
DOPPELSEITIGE HAUBE AQUALUX 25	BLP11240062/20	–	0,4	hohe Haube, ohne Piktogramme
KETTENHAKEN 1VE=1 TUETE	BLP600970540	K	0,1	pro Leuchte 2VE = 4 Kettenhaken

Maßzeichnungen Leuchten

Aqualux 25 W und D (SL)

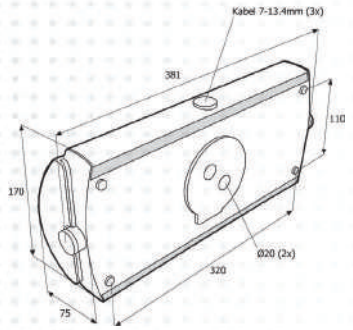

Aqualux 25 D (eins.)

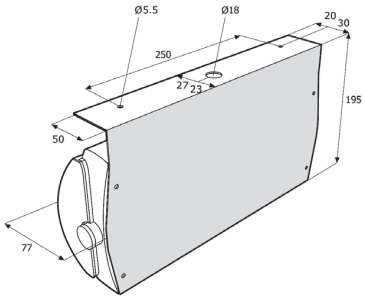

Aqualux 25 W 30°

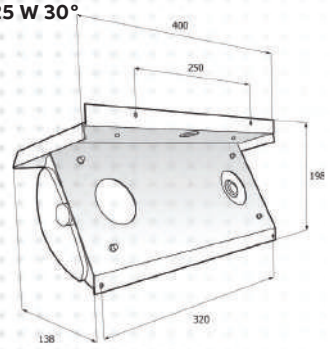

Aqualux 25 A (SL)

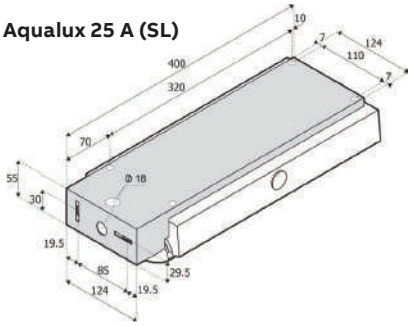

INDUSTRIESTRASSE 2
CH-8335 HITTNAU
+41´44´950´10´10
+41´44´950´10´44
WWW. ELEKTROPLANET.CH
INFO@ELEKTROPLANET.CH

Aqualux

Aqualux 25

Maßzeichnungen Leuchten

Aqualux 25 E (SL)

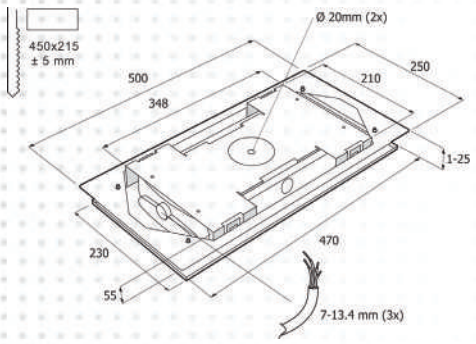

Aqualux 25 D hohe Haube

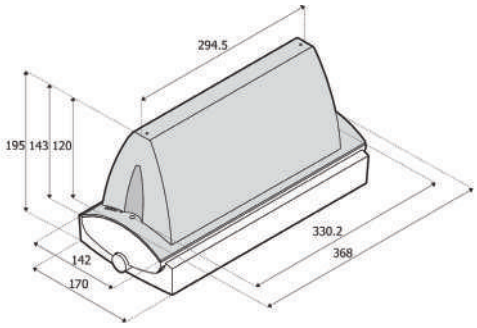

Aqualux 25 A hohe Haube

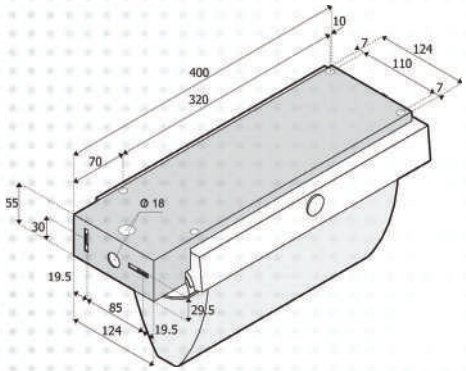

Aqualux 25 E hohe Haube

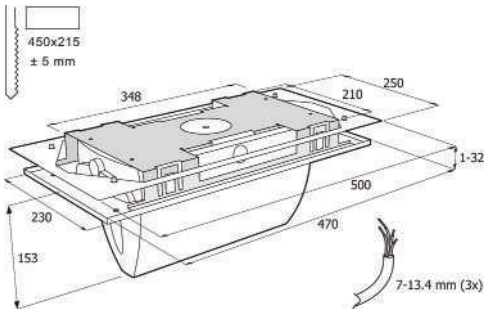

Maßzeichnungen Zubehör

Ballschutzkorb 6014581

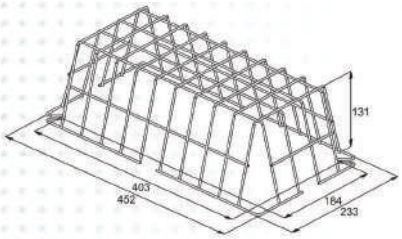

Doppelpendel

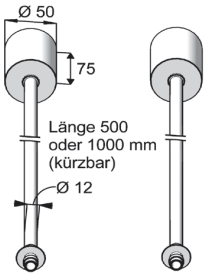

INDUSTRIESTRASSE 2
CH-8335 HITTNAU

+41´44´950´10´10
+41´44´950´10´44

WWW. ELEKTROPLANET.CH
INFO@ELEKTROPLANET.CH